HONDA
POWER EQUIPMENT

HRG416K1 - HRG466K1

izy

Owner's manual
(Original instructions)
Pedestrian-controlled lawnmowers

Manual de explicaciones
(Instruzioni originali)
Tosaerba

Manuel d'utilisateur
(Notice originale)
Tondeuse á gazon

Gebruiksaanwijzing
(Oorspronkelijke gebruiksaanwijzing)
Grasmaaier

Bedienungsanleitung
(Originalbetriebsanleitung)
Rasenmäher

Manual dell'utente
(Manual original)
Cortadora de césped

All rights reserved - Tous droits réservés - Alle Rechte vorbehalten - Tutti i diritti riservati - Alle rechten voorbehouden - Todos los derechos reservados

3W VH4 612
00X3W-VH4-6120

PRINTED IN FRANCE - IMPRIMÉ EN FRANCE - GEDRUCKT IN FRANKREICH
STAMPATO IN FRANCIA - GEDRUKT IN FRANKRIJK - IMPRESO EN FRANCIA

Honda France Manufacturing S.A.S.
Pole 45 - Rue des Châtaigniers
45140 ORMES - FRANCE
RCS ORLEANS B 501 736 565

DESCRIPTION
BESCHREIBUNG
OVERZICHT

DESCRIPTION
DESCRIZIONE
DESCRIPCIÓN

EN

1. Grass catcher
2. Height adjusting lever
3. Fuel shut-off valve
4. Air cleaner
5. Spark plug
6. Muffler
7. Oil filler/oil change plug
8. Fuel tank cap
9. Discharge guard
10. Recoil starter handle
11. Cutting-means control lever and mark *(Starts and stops the cutting means)*
12. Drive clutch lever and mark *(Transmission control which drives the rear wheels)* (SKEA, SKEX types only)
13. Mulching plug (SKEX type only, optional part for SKEA types)

A. Identification of the machine (see p. 8)

FR

1. Sac à herbe
2. Réglage de hauteur de coupe
3. Robinet d'essence
4. Filtre à air
5. Bougie
6. Pot d'échappement
7. Bouchon de remplissage/vidange d'huile
8. Bouchon de réservoir d'essence
9. Pare-pierres
10. Poignée de lanceur moteur
11. Levier de frein de lame
12. Levier d'embrayage d'avancement
13. Bouchon mulching

A. Identification de la machine (voir p. 9)

DE

1. Grassack
2. Hebel zur Einstellung der Schnitthöhe
3. Kraftstoffhahn
4. Luftfilter
5. Zündkerzenwechsel
6. Auspuff
7. Stopfen für Einfüllen und Wechseln des Öls
8. Einfüllstutzen für den Kraftstoff
9. Auswurfdeckel
10. Griff des Starterseilzugs
11. Messerkupplungshebel
12. Fahrantriebshebel
13. Stecker mulching

A. Typenschild der Maschine (siehe Seite 10)

PKEA

SKEA,
SKEX

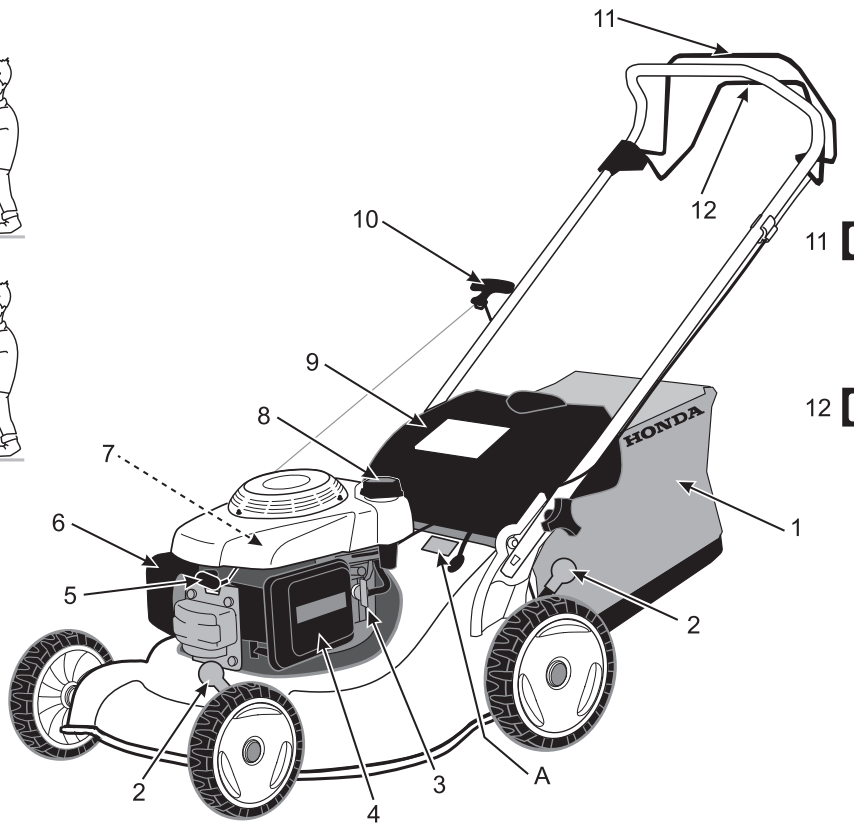

11 PKEA, SKEA, SKEX

12 SKEA, SKEX

13

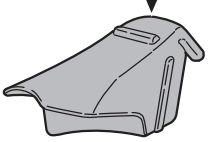

SKEX

IT

1. Sacco di raccolta
2. Leve di regolazione dell'altezza di taglio
3. Rubinetto carburante
4. Filtro dell' aria
5. Candela di accensione
6. Marmitta di scarico
7. Tappo di riempimento/scarico olio
8. Tappo di riempimento del carburante
9. Protettore anti-scarica
10. Maniglia di avviamento con ritorno automatico
11. Leva bloccaggio lama
12. Leva di innesto di avanzamento
13. Tappo mulching

A. Identificazione della macchina (vedi p. 11)

NL

1. Graszak
2. Maaihoogtehendel
3. Benzinekraan
4. Luchtfilter
5. Bougie
6. Uitlaat
7. Olietankdop
8. Dop benzinetank
9. Uitwerpkap
10. Handgreep startkoord
11. Maaimeskoppeling
12. Aandrijvingskoppelingshefboom
13. Dop mulching

A. Typeplaat (zie blz 12)

ES

1. Bolsa de recogida
2. Palancas de reglaje de la altura de contel
3. Llave de carburante
4. Filtro de aire
5. Bujía de encendido
6. Tubo de escape
7. Tapón de llenado/vaciado de aceite
8. Tapón de llenado de carburante
9. Protector de descarga
10. Agarradera de lanzador con retroceso automático
11. Blade brake lever
12. Palanca de embrague de avance
13. Tapón mulching

A. Identificación de la máquina (véase p. 13)

USE
UTILISATION
BETRIEB

USO
WENKEN
UTILIZACIN

EN	This symbol means caution during certain operations. Please refer to the safety instructions on page 8, and to the corresponding paragraph shown under the symbol on the left side of the illustrations.	Engine oil SAE 10W30/15W40/20W50, API SF/SG (see p. 6)	Fuel 86 Octane rating or higher (Unleaded)	Spark plug NGK: BPR 5ES (see p. 6)
FR	Ce symbole attire l'attention sur les précautions à prendre lors de certaines opérations. Prière de se référer aux consignes de sécurité à lapage 9 ainsi qu'au paragraphe correspondant, indiqué en-dessous du symbol sur le côté gauche de l'illustration.	Huile moteur SAE 10W30/15W40/20W50, API SF/SG (voir p. 6)	Essence Indice d'Octane de 86 ou plus (Sans plomb)	Bougie NGK: BPR 5ES (voir p. 6)
DE	Dieses Symbol bedeutet, dass bei gewissen Maßnahmen mit "Vorsicht" vorzugehen ist. Beachten Sie hierzu bitte die Sicherheitsanweisungen auf Seite 10 und den Abschnitt der Anleitung, auf den unter dem Symbol auf der linken Seite der Abbildungen verwiesen wird.	Motoröl SAE 10W30/15W40/20W50, API SF/SG (siehe Seite 6)	Benzin 86 Oktan oder mehr (vorzugsweise bleifrei)	Zündkerze NGK: BPR 5ES (siehe Seite 6)
IT	Questo simbolo significa "attenzione" durante un intervento. Ved. pag. 11 - Istruzioni per la sicurezza - ed ai paragrafi riportati sotto il simbolo, lato sinistro dell'illustrazione.	Olio motore SAE 10W30/15W40/20W50, API SF/SG (vedi p. 6)	Carburante 86 ottani o maggiore (senza piombo)	Candela NGK: BPR 5ES (vedi p. 6)
NL	Dit symbool maant tot voorzichtigheid bij het uitvoeren van bepaalde handelingen. Zie de veiligheidsinstructies op blz 12 en de bijbehorende paragraaf onder het symbool en links van de illustraties.	Motor olie SAE 10W30/15W40/20W50, API SF/SG (zie blz 6)	Aanbevolen benzine Octaangehalte 86 of hoger (loodvrij)	Bougie NGK: BPR 5ES (zie blz 6)
ES	Este símbolo significa ¡atención! durante ciertas operaciones. Consulte las instrucciones de seguridad de la página 13) y el párrafo correspondiente que aparece con el símbolo a la izquierda de las ilustraciones.	Aceite motor SAE 10W30/15W40/20W50, API SF/SG (véase p. 6)	Carburante Contenido de Octano de 86 o superior (sin plomo)	Bujía NGK: BPR 5ES (véase p. 6)

GET READY - PRÉPARATION - VORBEREITUNG - PREPARAZIONE - VOORBEREIDINGEN - PREPARACIÓN

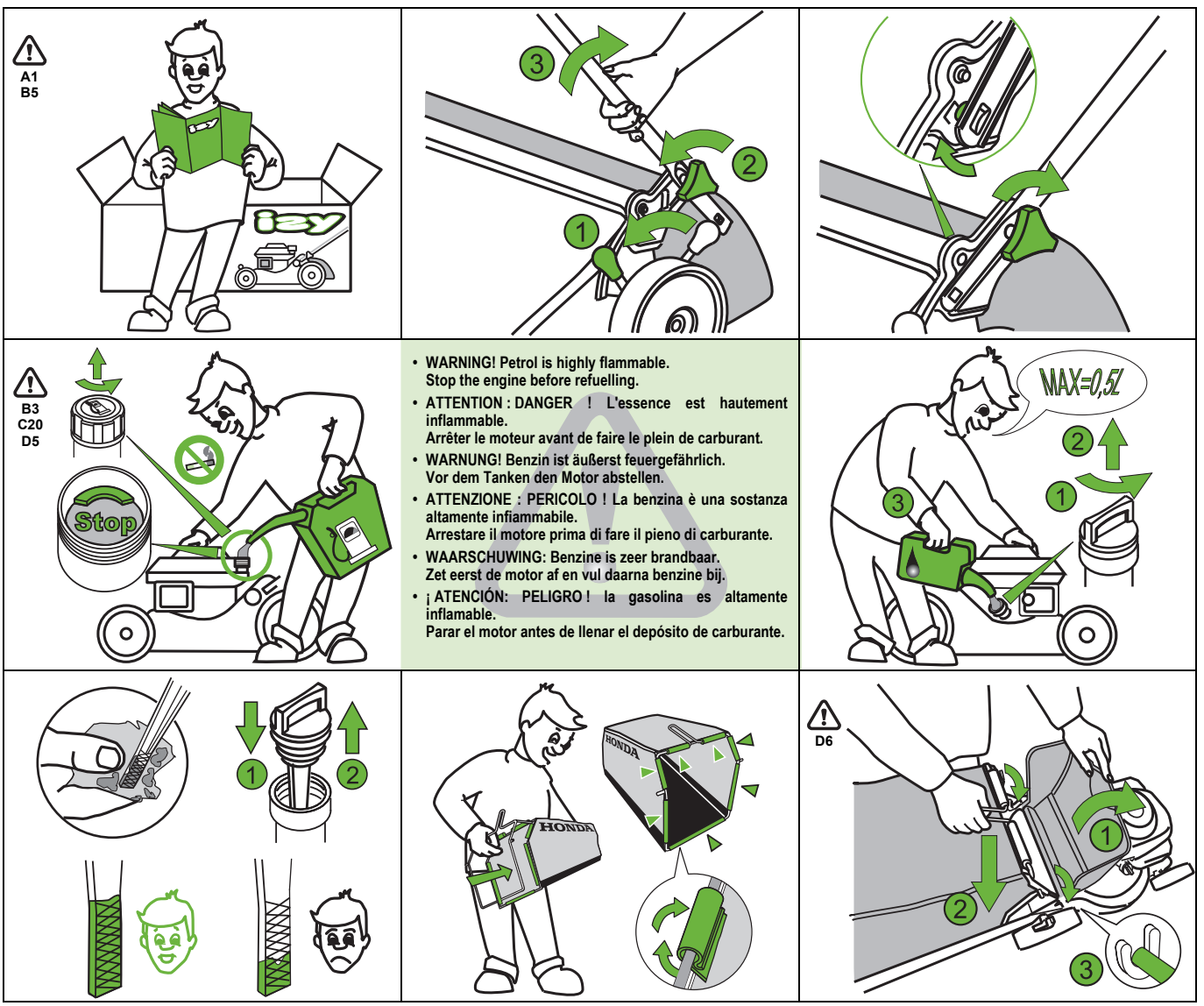

- **WARNING! Petrol is highly flammable.**
  Stop the engine before refuelling.
- **ATTENTION : DANGER ! L'essence est hautement inflammable.**
  Arrêter le moteur avant de faire le plein de carburant.
- **WARNUNG! Benzin ist äußerst feuergefährlich.**
  Vor dem Tanken den Motor abstellen.
- **ATTENZIONE : PERICOLO ! La benzina è una sostanza altamente infiammabile.**
  Arrestare il motore prima di fare il pieno di carburante.
- **WAARSCHUWING: Benzine is zeer brandbaar.**
  Zet eerst de motor af en vul daarna benzine bij.
- **¡ ATENCIÓN: PELIGRO ! la gasolina es altamente inflamable.**
  Parar el motor antes de llenar el depósito de carburante.

USAGE - UTILISATION - VERWENDUNG - UTILIZZAZIONE - GEBRUIK - USO

C12

SKEX

C14
C15
C16
C17

SKEA,
SKEX

PKEA

C14
C15
C16
C17

SKEA,
SKEX

A4
A5
B1
B2
C2
C5
C6
C7
C8
C9

Stop - Arrêt - Stopp - Arresto - Uit - Parada

A1
C11
C21

PKEA

SKEA,
SKEX

D4

B3
C19
C21

B3
D8

SKEX

PKEA,
SKEA

- Wear thick gloves when removing or installing the cutting means, or when cleaning the cutting-means enclosure. Disconnect the spark plug cap.
- Porter des gants épais pour le démontage et le remontage de la lame de coupe ou lors du nettoyage du carter de coupe. Débrancher le fil de bougie.
- Zum An- und Abbauen des Messers, sowie zum Reinigen des Mähwerks dicke Handschuhe tragen. Zuvor den Zündkerzenstecker abziehen.
- Indossare guanti spessi durante la rimozione o l'installazione della lama o durante la pulizia del carter coprilama. Disinserire il filo della candela
- Draag werkhandschoenen bij het monteren of demonteren van het mes en het reinigen van het maaidek. Neem de bougiekap van de bougie.
- Llevar guantes gruesos para desmontar y montar la cuchilla de corte y para limpiar el cárter de corte.

D6

STORAGE
LAGERUNG
WINTERBERGING

REMISAGE
CUSTODIA
ALMACENAMIENTO

- Carry out the following operations to protect the lawnmower each time it is to be stored for a period of more than 30 days.
- Procéder aux opérations suivantes, afin de protéger la tondeuse chaque fois qu'elle doit être remisée pour une période de plus de 30 jours.
- Wenn der Rasenmäher länger als 30 Tage nicht benützt wird, zum Schutz der Bauteile folgende Wartung durchführen.
- Eseguire le seguenti operazioni per proteggere il rasaerba ogni qualvolta dovrà essere rimessato per un periodo di oltre 30 giorni.
- Wanneer de gazonmaaier langer dan een maand niet gebruikt zal worden of voor de winter wordt weggezet, dient u de onderstaande werkzaamheden uit te voeren.
- Proceder a las operaciones siguientes, con el fin de proteger la máquina siempre que deba guardarse durante un período superior a 30 días.

PREPARATION - PRÉPARATION - AUßERBETRIEBSETZUNG
PREPARAZIONE - VOORBEREIDINGEN - PREPARACIÓN

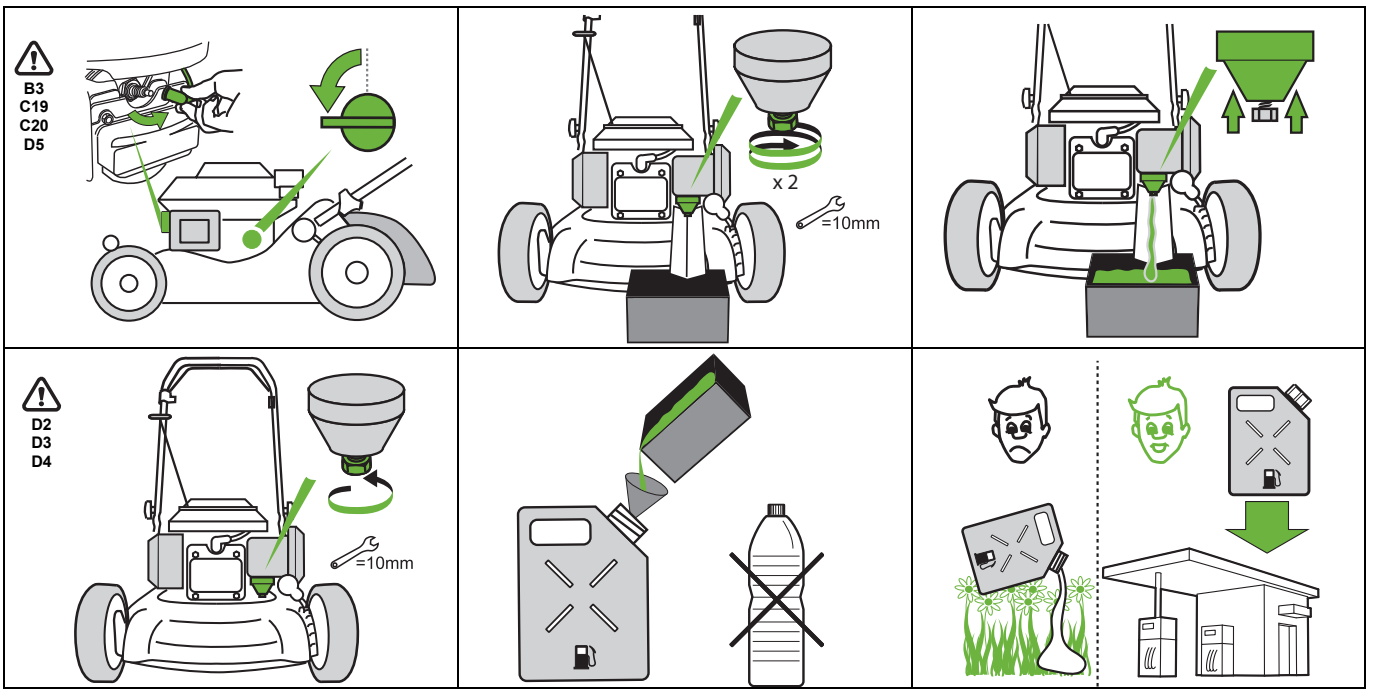

FUEL CONTAINING ALCOHOL
- If you intend to use fuel with alcohol, ensure that its octane number is at least as high as that recommended by Honda (86). Do not use mixtures containing more than 10% ethanol, or fuel containing methanol, which do not contain cosolvents, or corrosion inhibitors for methanol. In the case of a mixture containing methanol with addition of cosolvents and corrosion inhibitors, limit the proportion to 5% of methanol.

ESSENCE CONTENANT DE L'ALCOOL
- Si vous avez l'intention d'employer de l'essence contenant de l'alcool, assurez-vous que son indice d'octane est au moins aussi élevé que celui recommandé par Honda (86). Ne pas employer de mélange qui contienne plus de 10 % d'alcool éthylique, ni d'essence contenant de l'alcool méthylique, qui ne renferme ni cosolvants, ni inhibiteurs de corrosion pour l'alcool méthylique. Dans le cas d'un mélange contenant de l'alcool méthylique avec addition de cosolvants et d'inhibiteurs de corrosion, limiter la proportion à 5 % d'alcool méthylique.

ALKOHOLHALTIGES BENZIN
- Wenn Sie alkoholhaltiges Benzin verwenden, muß seine Oktanzahl mindestens der von Honda vorgeschriebenen entsprechen (86). Kein Gemisch mit mehr als 10% Äthylalkohol-Anteil verwenden. Kein Benzin/Methylalkohol-Gemisch ohne Zusätze oder ohne Korrosions-schutzmittel und mit mehr als 5% Methylalkohol-Gehalt verwenden.

BENZINA CONTENENTE ALCOOL
- Se si desidera utilizzare benzina contenente alcool, accertarsi che il suo numero di ottano sia almeno uguale o superiore à quello raccomandato dalla Honda (86). Non utilizzare mai miscele contenenti più del 10% di alcool etilico, né benzina contenente alcool metilico che sia sprovvista di solventi o inibitori di corrosione per alcool metilico. Nel caso di miscela contenente alcool metilico con additivazione di solventi e inibitori di corrosione, limitare la proporzione di alcool metilico al 5%.

BENZINE MET ALKOHOL
- Wanneer u een benzine/alcoholmengsel wilt gebruiken in een Honda maaier, moet het octaangetal tenminste even hoog zijn als dat, wat wij voorschrijven (86). Mengsels van het eerste soort mogen niet meer dan 10% ethylalcohol bevatten. Mengsels van het tweede soort mogen geen methylalcohol bevatten als daar geen stabilisators en corrosiewerende stoffen bijgemengd zijn. Zijn deze additieven aanwezig, dan mag het alcoholgehalte niet groter zijn dan 5%.

GASOLINA CON ALCOHOL
- Si tiene la intención de emplear gasolina con alcohol, cerciórese de que su índice de octano es por lo menos tan elevado como él recomendado por Honda [86]. No utilizar mezclas que contengan más del 10% de alcohol etílico, ni gasolina que contenga alcohol metílico, que no contenga cosolventes ni inhibidores de corrosión para el alcohol metílico. En caso de mezcla con alcohol metílico con adición de cosolventes e inhibidores de corrosión,limitar la proporción al 5% de alcohol metílico.

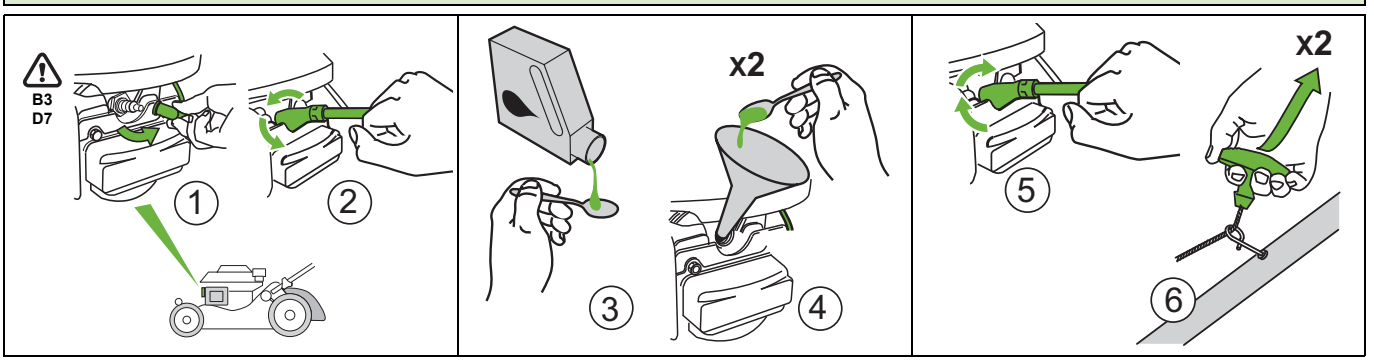

- To avoid any risk of fire, allow the engine to cool down and clean the lawnmower before storage.
- Pour éviter tout risque d'incendie, laisser refroidir le moteur et nettoyer la tondeuse avant le remisage.
- Zur Vermeidung jeglicher Brandgefahr vor der Aufbewahrung des Mähers dessen Motor abkühlen lassen und den Mäher reinigen.
- Per evitare ogni rischio d'incendio, lasciare raffreddare il motore e pulire la macchina prima di metterla in deposito.
- Voorkom brand; laat de motor afkoelen en reinig de machine voor u hem opbergt.
- Para evitar todo riesgo de incendio, dejar enfriar el motor y limpiar el Cortadora de céped antes de guardarlo.

MAINTENANCE
WARTUNGSHINWEISE
ONDERHOUD
ENTRETIEN
MANUTENZIONE
MANTENIMIENTO

- **Stop the engine and disconnect the spark plug cap in the following cases:**
  Before any operation under the cutting-means enclosure or the discharge chute.
  Do not use the machine with worn or damaged parts. Wear thick gloves when removing, installing or working on the cutting means.
- **Arrêter le moteur et débrancher le fil de bougie dans les cas suivants :**
  Avant toute intervention sous le carter de coupe ou dans le tunnel d'éjection.
  Ne pas utiliser la machine avec des pièces endommagées ou usées. Porter des gants épais pour le démontage, le remontage et l'intervention sur la lame de coupe ou lors du nettoyage du carter de coupe.
- **In folgenden Fällen muss der Mäher abgeschaltet und sein Zündkerzenstecker abgezogen werden:**
  Vor jeglichen Arbeiten unter dem Mähwerk oder am Auswurfkanal. Den Mäher nicht mit abgenutzten oder beschädigten Teilen verwenden. Bei Aus- und Einbau des Messers, sowie für dessen Bearbeitung immer dicke Handschuhe tragen.
- **Arrestare il motore e disinserire il filo della candela nei seguenti casi:**
  Prima di qualsiasi intervento sotto il carter del gruppo di taglio o nel tunnel di espulsione. Non utilizzare la macchina se alcuni dei suoi pezzi dovessero essere danneggiati o consumati. Indossare guanti spessi durante lo smontaggio, il rimontaggio e l'intervento sulla lama o durante la pulizia del carter.
- **Stop de motor en neem de bougiekap van de bougie:**
  Voordat u werkzaamheden verricht onder de maaidek of in de uitwerptunnel. Gebruik de machine niet met beschadigde of versleten onderdelen. Draag werkhandschoenen bij het monteren of demonteren van het mes en het reinigen van het maaidek.
- **Parar el motor y desconectar el cable de bujía en los siguientes casos:**
  Antes de cualquier intervención debajo del cárter de corte o dentro del túnel de eyección. No utilizar la máquina con piezas deterioradas o desgastadas. Llevar guantes gruesos para desmontar y montar la cuchilla de corte y para limpiar el cárter de corte.

EACH USE
CHAQUE UTILISATION
BEI JEDER VERWENDUNG
OGNI IMPIEGO
VOOR ELK GEBRUIK
CADA USO

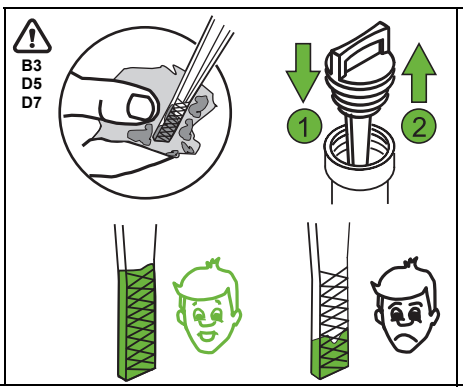

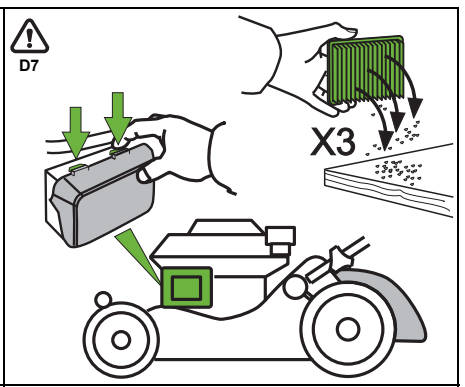

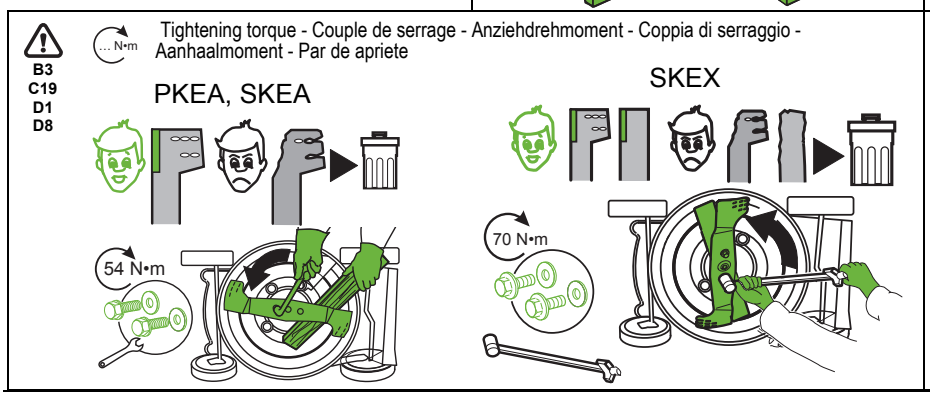

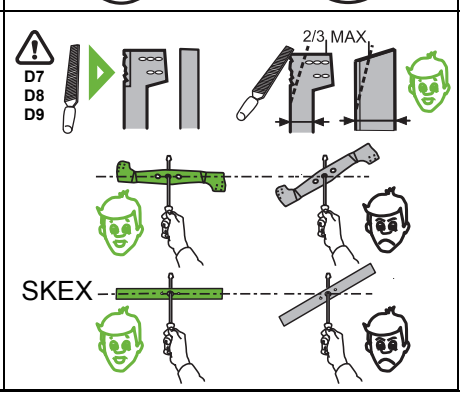

YEARLY
ANNUEL
JÄHRLICH
OGNI ANNO
ELK JAAR
CADA AÑO

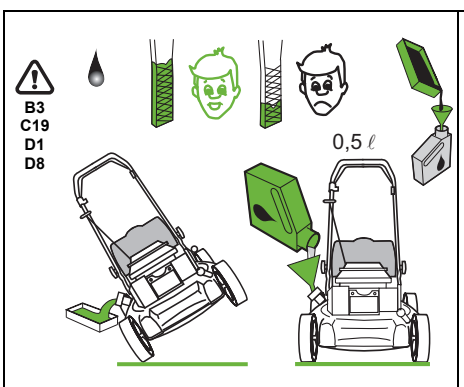

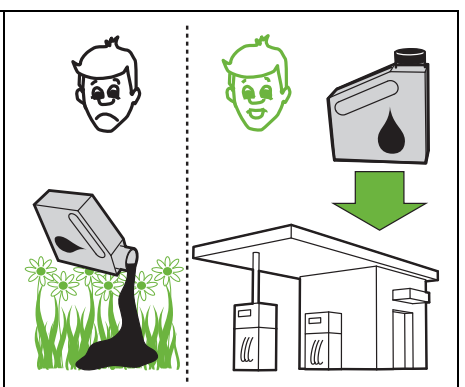

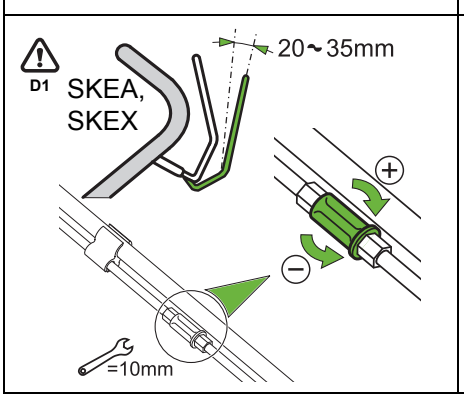

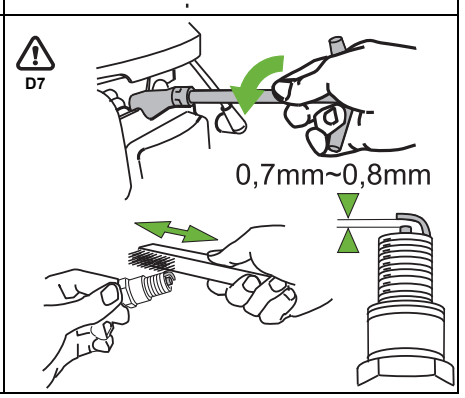

INFORMATION
INFORMATIONEN
INFORMATIE

INFORMATION
INFORMAZIONI
INFORMACIÓN

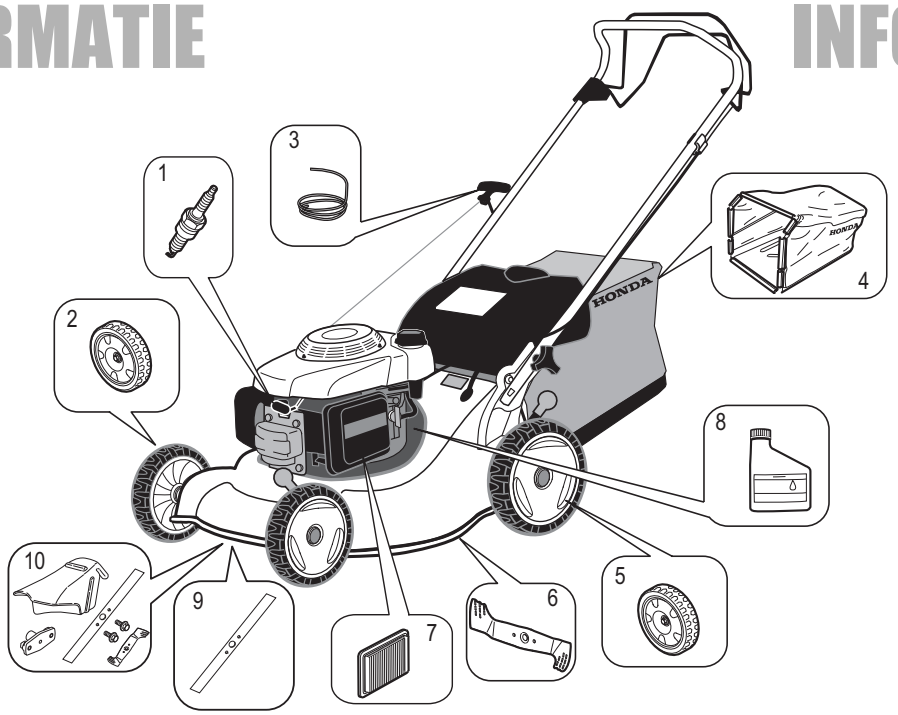

PARTS
ACCESSOIRES
ZUBEHÖR
ACCESSORI
ACCESSOIRES
ACCESORIOS

OPTIONS
OPTIONS
SONDERAUSSTATTUNG
EXTRA
OPTIES
OPCIONES

		HRG416		HRG466		
		SKEA	PKEA	SKEA	PKEA	SKEX
1		98079-54846				
2		44710-VH3-R10				
3		28462-ZL8-V71				
4		81320-VH3-R11		81320-VH4-R11		
5		42710-VH3-R20	42710-VH3-R10	42710-VH3-R20	42710-VH3-R10	42710-VH3-R20
6		72511-VH3-N10		72511-VH4-N10		72511-VH4-P50
7		17211-Z8B-901				
8		08221-888-061HE				
9						72531-VH4-P50
10		06762-VH3-P21	–	06762-VH4-P11	–	06762-VH4-P11

A2
C4
C21
D3

- **For your safety, it is strictly prohibited to install any other attachment than the ones listed above and especially designed for your lawnmowers' model and type.**
- **Pour votre sécurité, il est formellement interdit de monter tout autre accessoire que ceux spécifiquement conçus pour votre modèle et type de tondeuse, listés ci-dessus.**
- **Für Ihre Sicherheit ist es ausdrücklich verboten, jedes anderes Zubehörteil zu heben, als diejenigen spezifisch, was für Ihr Modell konzipiert und Typ von Rasenmäher, oben aufgelistet sind.**
- **Per la vostra sicurezza, è formalmente vietato montare qualsiasi altro accessorio che quelli specificamente concepiti per il vostro modello e tipo di rasaerba, elencati sopra.**
- **Voor uw veiligheid, is het formeel verboden om het even welke andere toebehoren te stijgen dan die die specifiek voor uw model en soort motorgazonmaaier worden ontworpen, hierboven op een lijst gezet.**
- **Para su seguridad, está formalmente prohibido subir cualquier otro accesorio que el específicamente concebido para su modelo y tipo de cortacésped, alistado arriba.**

EN

SAFETY INSTRUCTIONS

WARNING :

Failling to comply with these safety instructions may lead to serious bodily injury or damage to the equipment.Please read carefully the safety instructions below before operating the machine.

TRAINING

A1. Read the instructions carefully before using the lawnmower. Be familiar with the controls and their proper use before using the equipment. Know how to stop the engine rapidly.
A2. Use the lawnmower for the purpose it is intended for, that is mowing and collecting grass. Any other use could be dangerous or damage the equipment.
A3. Never allow children or people unfamiliar with these instructions to use the lawnmower. Local regulations may restrict the age of the operator.
A4. Never mow when:
- People, especially children, or pets are nearby.
- User is under medication or has swallowed substances known to affect judgement or reactions.
- There is a risk of advese weather such as lightning or a storm.

A5. Keep in mind that the owner or user is responsible for accidents or hazards occurring to other people or their property.

PREPARATION

B1. While mowing, always wear substantial footwear and long trousers.
Do not operate the equipment when barefoot or wearing sandals.
B2. Thoroughly inspect the area where the equipment is to be used and remove all objects which may be thrown by the machine (stones, branches, wires, bones, etc...).
B3. **WARNING !** Petrol is highly flammable.
- Store fuel in containers specifically designed for this purpose.
- Refuel outdoors only, before starting the engine and do not smoke while refuelling or handling fuel.
- Never remove the cap of the fuel tank or add petrol while the engine is running or when the engine is hot.
- If petrol is spilled, do not attempt to start the engine but move the machine away from the area of spillage and avoid creating any source of ignition until petrol vapours have dissipated.
- Replace all fuel tanks and container caps securely.
- Before tipping the lawnmower to maintain the cutting means or drain oil, remove fuel from tank.

B4. Replace faulty silencers.
B5. Before use, always visually inspect the machine, especially to see that the cutting means, cutting-means bolts, and cutting-means assembly are not worn or damaged. Replace worn or damaged cutting means and cutting-means bolts in sets to preserve balance

OPERATION

C1. Do not operate the engine in a confined space where dangerous carbon monoxide fumes can collect.
C2. Mow only in daylight or in good artificial light.
C3. If there is a risk of adverse weather such as lightening or a storm, stop operation.
C4. Avoid operating the equipment in wet grass, where possible.
C5. While mowing, always keep the safety distance to the cutting means, which is provided by the handle length.
C6. Walk, never run. Do not let yourself be pulled by the lawnmower.
C7. Always be sure of your footing on slopes. Mow across the face of slopes, never up and down.
C8. Exercise extreme caution when changing direction on slopes.
C9. Do not mow slopes of more than 20°.
C10. Use extreme caution when pulling the lawnmower towards you.
C11. Stop the cutting means if the lawnmower has to be tilted for transportation when crossing surfaces other than grass, and when transporting the lawnmower to and from the area to be mowed.
C12. Never operate the lawnmower with defective guards or cutting-means enclosure, or without safety devices such as deflectors and/or grass catcher.
C13. Do not change the engine governor settings or overspeed the engine.
C14. Disengage all cutting-means controls and drive clutch before starting the engine.
C15. Start the engine carefully according to instructions and with feet well away from the cutting means.
C16. Do not tilt the lawnmower when starting the engine. Start the lawnmower on a level surface, free of high grass or obstacles.
C17. Keep hands and feet away from the rotating parts.
Do not start the engine when standing in front of the discharge opening.
C18. Never pick up or carry a lawnmower while the engine is running.
C19. Stop the engine and disconnect the spark plug cap in the following cases:
- Before any operation under the cutting-means enclosure or the discharge chute.
- Before checking, cleaning, or working on the lawnmower.
- After striking a foreign object. Inspect the lawnmower for damage and make repairs before restarting and operating the lawnmower again.
- If lawnmower starts to vibrate abnormally, check immediately the cause of the vibration and perform the necessary repair.

C20. Stop the engine in the following cases:
- Whenever you leave the lawnmower unattended.
- Before refuelling.
- When installing or removing the grass catcher.
- Before adjusting the cutting height.

C21. Close the fuel shut-off valve by turning the fuel shut-off valve.
C22. Using any attachments other than those recommended by this manual may cause damage to your lawnmower, and such damage will not be covered by your guarantee.

MAINTENANCE, STORAGE AND TRANSPORT

D1. Keep all nuts, bolts and screws tight to be sure the equipment is in safe working condition. Regular maintenance is an essential aid to user's safety and retaining a high level of performance.
D2. Never store the equipment with petrol in the tank inside a building when vapours may reach an open flame, spark or high temperature source.
D3. Allow the engine to cool before storing in any enclosure.
D4. To reduce the fire hazard, keep the lawnmower, especially the engine and silencer, the petrol storage area as well, free of grass, leaves, or excessive grease.
Do not leave containers of vegetable matters in or near a building.
D5. If the fuel tank has to be drained, this should be done outdoors, with a cold engine.
D6. Check the grass catcher frequently for wear or deterioration.
D7. Do not use the machine with worn or damaged parts.
Parts must be replaced, not repaired. Replace worn or damaged parts with HONDA genuine parts. Cutting means must always bear the mark Honda and the reference number. Non equivalent quality parts may damage the machine and be prejudicial to your safety.
D8. Wear thick gloves when removing or installing the cutting means, or when cleaning the cutting-means enclosure.
When tightening or loosening the cutting-means bolts, use a wooden block to prevent the cutting means from rotating.
D9. Always make sure the correct balance of the cutting means when sharpening.
D10. It is advisable to use a loading platform or to seek the help of another person when loading or unloading the lawnmower.
When the lawnmower is transported, make sure that it is in the horizontal position, close the fuel shut-off valve, disconnect the spark plug and secure the appliance with straps.
D11. Check that the engine and the cutting means stop quickly when you release the cutting-means control. Have your dealer check the flywheel brake pad yearly or every 100 hours of operation, whichever comes first.

EN

SAFETY LABELS

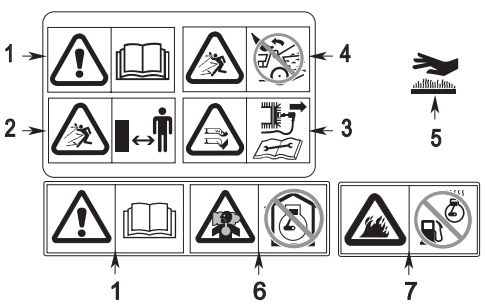

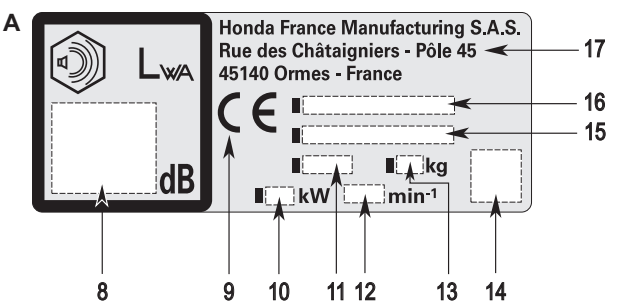

1. Warning: Read the owner's manual before using the lawnmower.
2. Risk of projections: Keep third persons away from the area during use.
3. Risk of cuts. Rotating cutting means: Do not put hands or feet inside the cutting-means enclosure. Disconnect the spark plug cap before performing any operation of maintenance or repairs.
4. Do not operate without either discharge guard or grass catcher in place.
5. The muffler becomes very hot during operation and remains hot for a while after stopping the engine.
6. The engine emits toxic carbon monoxide. Do not run in an enclosed area.
7. Petrol is highly flammable. Stop the engine before refueling.

A. IDENTIFICATION OF THE MACHINE

8. Sound power level
9. CE marking
10. Nominal power in kilowatt
11. Year of manufacture
12. Recommended engine speed in rpm
13. Mass in Kilograms (with empty tanks)
14. QR code
15. Serial number
16. Model - Type
17. Name and address of the manufacturer

CONSIGNES DE SÉCURITÉ

FR

⚠ ATTENTION :

Le non respect des consignes de sécurité peut entraîner des risques de blessure corporelles graves ou d'endommagement du matériel.
Lire attentivement les consignes de sécurité avant toute utilisation.

FORMATION

A1. Lire attentivement les instructions du présent manuel. Se familiariser avec l'utilisation correcte et les commandes avant d'utiliser la tondeuse. Savoir arrêter le moteur rapidement.
A2. Utiliser la tondeuse pour l'usage auquel elle est destinée, à savoir la tonte et le ramassage du gazon. Toute autre utilisation peut s'avérer dangereuse ou entraîner une détérioration de la machine.
A3. Ne jamais permettre d'utiliser la tondeuse à des enfants ou des personnes non familières avec les instructions. La réglementation locale peut fixer un âge limite pour l'utilisateur.
A4. Ne pas utiliser la tondeuse lorsque : des personnes, particulièrement des enfants, ou des animaux se trouvent à proximité ; l'utilisateur a absorbé des médicaments ou substances, réputés comme pouvant nuire à sa capacité de réflexe et de vigilance.
A5. Garder à l'esprit que le propriétaire ou l'utilisateur est responsable des accidents ou des risques encourus par les tierces personnes ou par leurs biens.

PRÉPARATION

B1. Toujours porter des chaussures résistantes et des pantalons longs pendant la tonte. Ne pas utiliser le matériel lorsque l'on est pieds nus ou en sandales.
B2. Inspecter minutieusement la zone à tondre et éliminer tout objet étranger qui pourrait être projeté par la machine (pierres, morceaux de bois, fil de fer, os, etc...).
B3. **ATTENTION : DANGER !** L'essence est hautement inflammable.
Conserver le carburant dans des récipients spécialement prévus à cet effet.
Faire le plein à l'extérieur uniquement, avant de démarrer le moteur et ne pas fumer pendant cette opération ou toute manipulation de carburant.
Ne jamais enlever le bouchon du réservoir de carburant ou faire le plein lorsque le moteur est en fonctionnement ou tant qu'il est encore chaud.
Ne pas démarrer le moteur si de l'essence a été répandue : éloigner la tondeuse de la zone où le carburant a été renversé et ne provoquer aucune étincelle tant que le carburant ne s'est pas évaporé et que les vapeurs ne se sont pas dissipées.
Refermer correctement le réservoir et le récipient en serrant convenablement les bouchons.
Avant de pencher la tondeuse afin d'intervenir sur la lame ou de vidanger l'huile, vider le réservoir de carburant.
B4. Remplacer les silencieux d'échappement défectueux.
B5. Avant chaque utilisation, toujours procéder à une vérification générale et en particulier de l'aspect des lames, des boulons de fixation et de l'ensemble de coupe pour s'assurer qu'ils ne sont ni usés ni endommagés. Remplacer les pièces endommagées ou usées par lots complets pour préserver le bon équilibrage.

UTILISATION

C1. Ne pas faire fonctionner le moteur dans un endroit confiné, où les vapeurs nocives de monoxyde de carbone peuvent s'accumuler.
C2. Tondre uniquement à la lumière du jour ou dans une lumière artificielle de bonne qualité.
C3. Dans la mesure du possible, éviter de tondre de l'herbe mouillée.
C4. Pendant le travail, conserver la distance de sécurité par rapport à la lame, donnée par la longueur du guidon.
C5. Marcher, ne jamais courir. Ne pas se faire tirer par la tondeuse.
C6. Assurer ses pas dans les pentes. Tondre les pentes dans le sens transversal, jamais en montant ou en descendant.
C7. Être particulièrement prudent lors des changements de direction sur les terrains en pente.
C8. Ne pas tondre sur des pentes supérieures à 20 °.
C9. Faire particulièrement attention lorsque la machine doit être tirée vers soi.
C10. Arrêter la lame si la tondeuse doit être inclinée pour le transport et lors des déplacements entre les surfaces à tondre.
C11. Ne jamais utiliser la tondeuse si ses protecteurs ou carters sont endommagés, ou en l'absence de dispositifs de sécurité comme le déflecteur ou le bac de ramassage.
C12. Ne jamais modifier le réglage du régulateur du moteur, ni mettre le moteur en surrégime.
C13. Avant de démarrer le moteur, désengager la lame et l'embrayage d'avancement.
C14. Démarrer le moteur avec précaution, en respectant les consignes d'utilisation et en tenant les pieds éloignés de la lame.
C15. Ne pas incliner la tondeuse pour le démarrage. Effectuer la mise en marche sur une surface plane, exempte de tout obstacle et d'herbe haute.
C16. Tenir les mains et les pieds éloignés des pièces tournantes. Toujours se tenir à l'écart de la goulotte d'éjection.
C17. Ne jamais soulever ou transporter une tondeuse dont le moteur est en fonctionnement.
C18. Arrêter le moteur et débrancher le fil de bougie dans les cas suivants :
Avant toute intervention sous le carter de coupe ou dans le tunnel d'éjection.
Avant toute opération de nettoyage, de vérification ou de réparation de la tondeuse.
Après avoir heurté un objet étranger. Inspecter la tondeuse pour vérifier si elle est endommagée. Effectuer les réparations nécessaires avant toute nouvelle utilisation de la machine.
Si la tondeuse commence à vibrer de manière anormale. Rechercher immédiatement la cause des vibrations et y remédier.
C19. Arrêter le moteur dans les cas suivants :
Toutes les fois où la tondeuse doit être laissée sans surveillance.
Avant de faire le plein de carburant.
C20. Fermer le robinet d'arrivée d'essence après chaque utilisation.
C21. L'utilisation d'accessoires autres que ceux recommandés par Honda peut occasionner des dommages sur votre tondeuse qui ne seront pas couverts par votre garantie.

MAINTENANCE, STOCKAGE ET TRANSPORT

D1. Maintenir tous les écrous et vis serrés afin d'assurer des conditions d'utilisation sûres. Un entretien régulier est essentiel pour la sécurité et le maintien du niveau de performances.
D2. Ne jamais entreposer la tondeuse avec du carburant dans le réservoir dans un local où les vapeurs d'essence pourraient atteindre une flamme, une étincelle ou une forte source de chaleur.
D3. Laisser le moteur refroidir avant de ranger la machine dans un local quelconque.
D4. Pour réduire les risques d'incendie, débarrasser la tondeuse, en particulier le moteur et le pot d'échappement, ainsi que la zone de stockage de carburant, des feuilles, brins d'herbe et des excès de graisse. Ne pas laisser de conteneurs de débris végétaux dans ou à proximité d'un local.
D5. Si le réservoir de carburant doit être vidangé, effectuer cette opération à l'extérieur et lorsque le moteur est froid.
D6. Vérifier fréquemment que l'équipement de ramassage ne présente aucune trace d'usure ou de détérioration.
D7. Ne pas utiliser la machine avec des pièces endommagées ou usées. Les pièces doivent être remplacées et non pas réparées. Utiliser des pièces d'origine Honda. Les lames doivent toujours porter la marque HONDA ainsi que la référence. Des pièces de qualité non équivalente peuvent endommager la machine et nuire à votre sécurité.
D8. Porter des gants épais pour le démontage et le remontage de la lame de coupe ou lors du nettoyage du carter de coupe. Pour le serrage et desserrage de la lame, utiliser une cale en bois pour bloquer sa rotation.
D9. Veiller au maintien de l'équilibrage de la lame lors de son affûtage.
D10. Il est recommandé d'avoir recours à une rampe de chargement ou de se faire aider par quelqu'un pour charger ou décharger la tondeuse.
Transporter la tondeuse à l'horizontale, fermer le robinet d'essence, débrancher la bougie, et l'immobiliser à l'aide de sangles.

ETIQUETTES DE SÉCURITÉ

FR

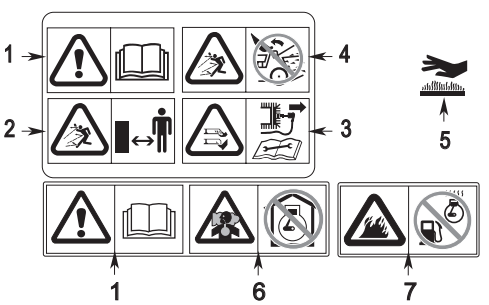

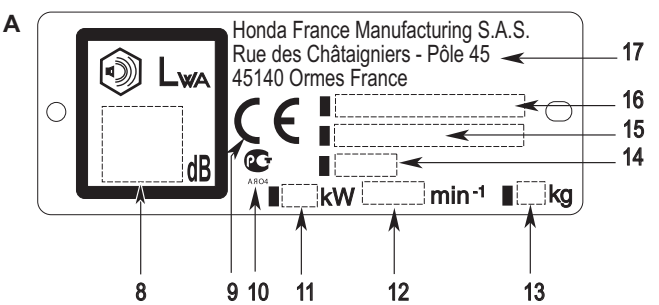

1. Attention : lire le manuel d'utilisateur avant utilisation de la tondeuse.
2. Risque de projection. Tenir les tierces personnes en dehors de la zone pendant l'utilisation.
3. Risque de coupure. Lame tournante. Ne pas introduire les mains et pieds dans l'enceinte de lame. Débrancher le capuchon de bougie avant toute opération d'entretien ou de réparation.
4. Ne pas utiliser la tondeuse sans le deflecteur ou le collecteur d'herbe.
5. Dès le démarrage, le pot d'échappement devient très chaud et le reste après l'arrêt du moteur.
6. Le moteur dégage du monoxyde de carbone qui est un gaz toxique. Ne jamais le faire fonctionner dans un endroit clos.
7. L'essence est très inflammable et explosive. Avant de faire le plein de carburant, arrêter le moteur et le laisser se refroidir.

A. IDENTIFICATION DE LA MACHINE

8. Niveau sonore selon directives 2000/14/EC, 2005/88/EC
9. Marquage de conformité, selon directives 2006/42/EC, 2000/14/EC, 2005/88/EC, 2004/108/EC.
10. Marquage de conformité Russe
11. Puissance nominale
12. Vitesse d'utilisation du moteur en tours par minute
13. Masse en kilogrammes
14. Année de fabrication
15. Numéro de série
16. Modèle - Type
17. Nom et adresse du constructeur

SICHERHEITSHINWEISE

⚠ WARNUNG :

Die Nichteinhaltung der Sicherheitsvorschriften kann die Gefahr schwerer Körperverletzungen und Sachschäden nach sich ziehen.
Die Sicherheitshinweise vor jeglicher Verwendung aufmerksam durchlesen.

ANLEITUNG

A1. Lesen Sie das vorliegende Handbuch aufmerksam durch. Machen Sie sich mit der Funktionsweise und Bedienung des Rasenmähers vertraut, bevor Sie diesen benutzen. Sie müssen in der Lage sein, den Motor rasch abzuschalten.
A2. Verwenden Sie den Rasenmäher ausschließlich zum vorgesehenen Zweck, d.h. zum Mähen des Rasens und Sammeln des Schnittgutes. Der Einsatz zu anderen Zwecken kann gefährlich sein oder zu Schäden am Gerät führen.
A3. Kinder sowie Personen, die mit den Anwendungshinweisen nicht vertraut sind, dürfen den Rasenmäher keinesfalls bedienen. Im Rahmen der lokalen Gesetzgebung kann ein Mindestalter für den Benutzer festgesetzt sein.
A4. Den Rasenmäher nicht benutzen, wenn: sich Personen, insbesondere Kinder, oder Tiere in der Nähe aufhalten; der Benutzer Medikamente oder Substanzen eingenommen hat, die sein Reaktionsvermögen und seine Aufmerksamkeit einschränken können.
A5. Denken Sie immer daran, daß der Eigentümer oder Benutzer des Rasenmähers für Unfälle und Schäden haftet, die Dritten bzw. am Eigentum von Dritten entstehen.

VORBEREITUNG

B1. Tragen Sie beim Mähen immer festes Schuhwerk und lange Hosen. Benutzen Sie den Rasenmäher keinesfalls, wenn Sie keine Schuhe bzw. Sandalen tragen.
B2. Prüfen Sie die betreffende Rasenfläche zunächst gründlich und entfernen Sie eventuelle Fremdkörper, die durch den Rasenmäher aufgeschleudert werden könnten (Steine, Holzstücke, Drähte, Knochen etc...).
B3. **ACHTUNG: GEFAHR!** Benzin ist feuergefährlich. Bewahren Sie Benzin in Behältern auf, die speziell für diesen Zweck bestimmt sind. Betanken Sie den Rasenmäher nur im Freien bei ausgeschaltetem Motor. Rauchen Sie nicht, während Sie mit Benzin umgehen. Wenn der Motor in Betrieb oder noch warm ist, darf der Deckel des Benzintanks keinesfalls geöffnet bzw. Benzin eingefüllt werden. Starten Sie den Motor nicht, wenn Benzin verschüttet wurde: entfernen Sie den Rasenmäher aus dem betreffenden Bereich und vermeiden Sie offene Flammen, solange sich das Benzin und die Dämpfe nicht verflüchtigt haben. Verschließen Sie den Deckel des Tanks und Benzinbehälters wieder sorgfältig.
Vor dem Kippen des Rasenmähers für Arbeiten am Messer oder zum Auslaufenlassen des Öls den Kraftstofftank leeren.
B4. Defekte Auspuffschalldämpfer müssen ausgetauscht werden.
B5. Vor jedem Einsatz muß der Rasenmäher einer allgemeinen Überprüfung unterzogen werden; insbesondere sind die Schneidmesser, Befestigungsbolzen und die gesamte Schneideinheit auf Verschleiß oder Beschädigungen zu prüfen. Sind Teile beschädigt oder abgenutzt, so ist jeweils der komplette Teilesatz auszutauschen.

BEDIENUNGSELEMENTE UND BAUGRUPPEN

C1. Schalten Sie den Motor nicht in geschlossenen Räumen ein, in denen sich schädliche Kohlenmonoxidgase ansammeln können.
C2. Benutzen Sie den Rasenmäher nur bei Tageslicht bzw. bei guter Beleuchtung.
C3. Das Mähen von nassem Gras sollte nach Möglichkeit vermieden werden.
C4. Halten Sie während der Arbeit immer einen ausreichenden Sicherheitsabstand zum Schneidmesser ein, der durch die Länge der Lenkstange gegeben ist.
C5. Achten Sie darauf, daß Sie beim Mähen gehen und nicht laufen. Lassen Sie sich vom Rasenmäher nicht "vorwärtsziehen".
C6. Achten Sie in abschüssigem Gelände auf einen sicheren Schritt. Mähen Sie quer zum Hang und keinesfalls in auf- oder absteigender Richtung.
C7. Bei Richtungswechseln in abschüssigem Gelände ist besondere Vorsicht geboten.
C8. Bei mehr als 20° Gefälle darf der Rasenmäher nicht eingesetzt werden.
C9. Seien Sie besonders vorsichtig, wenn Sie den Rasenmäher zu sich herziehen.
C10. Das Schneidmesser muß abgeschaltet werden, wenn der Rasenmäher beim Transport oder der Verlagerung von einer Rasenfläche zur nächsten gekippt werden muß.
C11. Der Rasenmäher darf keinesfalls benutzt werden, wenn die Schutzvorrichtungen oder das Gehäuse beschädigt sind oder Sicherheitsteile wie das Ablenkblech oder die Fangbox fehlen.
C12. Die Einstellung des Motorreglers darf keinesfalls verändert werden. Achten Sie darauf, daß der Motor nicht überdreht.
C13. Entblocken Sie vor dem Starten des Motors das Schneidmesser und die Vorschubkupplung .
C14. Schalten Sie den Motor vorsichtig ein; beachten Sie dabei die Anwendungshinweise und halten Sie einen ausreichenden Sicherheitsabstand zum Schneidmesser ein.
C15. Der Rasenmäher darf beim Starten nicht gekippt werden. Schalten Sie das Gerät auf einer ebenen Fläche ein, auf der sich weder Hindernisse noch hohes Gras befinden.
C16. Hände und Füße müssen sich in ausreichendem Abstand zu rotierenden Teilen befinden. Halten Sie immer einen ausreichenden Sicherheitsabstand zur Auswurfrinne.
C17. Der Rasenmäher darf keinesfalls angehoben oder transportiert werden, solange der Motor in Betrieb ist.
C18. In folgenden Fällen muß der Motor abgeschaltet und der Zündkerzendraht unterbrochen werden: Vor jedem Eingriff unter dem Schneidgehäuse oder im Auswurfkanal. Vor der Reinigung, Überprüfung oder Reparatur des Rasenmähers. Nach dem Kontakt mit einem Fremdkörper. In diesem Fall muß der Rasenmäher auf eventuelle Beschädigungen überprüft werden. Vor dem erneuten Einsatz des Gerätes sind die erforderlichen Reparaturen auszuführen. Wenn der Rasenmäher in anormaler Weise vibriert. Die Ursache der Vibrationen muß sofort ermittelt und beseitigt werden.
C19. In folgenden Fällen ist der Motor abzuschalten: Immer wenn der Rasenmäher nicht beaufsichtigt ist.Vor dem Betanken des Rasenmähers.
C20. Den Benzinhahn schließen.
C21. Eine Verwendung von Zubehör, das nicht von Honda empfohlen wurde, kann zu Schäden an Ihrer rasenmäher führen, die nicht von der Garantie abgedeckt werden.

WARTUNG, LAGERUNG UND TRANSPORT

D1. Um sichere Einsatzbedingungen zu gewährleisten, müssen sämtliche Schrauben und Muttern angezogen sein. Die regelmäßige Wartung des Rasenmähers ist eine wesentliche Voraussetzung für die Erhaltung der Sicherheit und Leistung des Gerätes.
D2. Der Rasenmäher darf keinesfalls mit gefülltem Tank in einem Raum gelagert werden, wo die Benzindämpfe mit einer offenen Flamme, Funken oder einer starken Wärmequelle in Kontakt kommen könnten.
D3. Lassen Sie den Motor abkühlen, bevor Sie den Rasenmäher in einem Raum unterbringen.
D4. Beseitigen Sie Blätter, Grashalme und überschüssiges Fett, die sich am Rasenmäher, insbesondere am Motor, sowie im Lagerungsbereich des Benzins befinden; so reduzieren Sie die Brandgefahr. Lagern Sie Container mit Gartenabfällen nicht in einem geschlossenen Raum oder in unittelbarer Umgebung eines Raumes.
D5. Wenn der Kraftstofftank entleert werden muß, so darf dies nur im Freien und bei kaltem Motor geschehen.
D6. Prüfen Sie die Schnittgut-Sammeleinheit in regelmäßigen Abständen auf Verschleiß oder Beschädigungen.
D7. Verwenden Sie den Rasenmäher nicht, wenn Teile beschädigt oder abgenutzt sind. Die Teile dürfen nicht repariert, sondern müssen ausgetauscht werden. Verwenden Sie dazu Originalteile von Honda. Die Schneidmesser müssen immer mit der Marke Honda sowie einer Referenz gekennzeichnet sein. Teile anderer Güte können zu Schäden am Gerät führen und Ihre Sicherheit beeinträchtigen.
D8. Tragen Sie bei der Demontage und Montage des Schneidmessers dicke Handschuhe oder beim Reinigen des Mähwerks. Zum Festziehen und Lösen des Messers die Messerdrehung mittels eines Holzblocks blockieren.
D9. Achten Sie beim Schärfen des Schneidmessers darauf, daß seine Gleichmäßigkeit erhalten bleibt.
D10. Zum Laden oder Entladen des Rasenmähers wird empfohlen, entweder eine Laderampe zu verwenden oder sich von einer zusätzlichen Person helfen zu lassen. Den Rasenmäher nur in horizontaler Lage transportieren. Zuvor den Benzinhahn schließen, den Zündkerzenstecker abziehen und das Gerät mit Bändern immobilisieren.

AUFKLEBER SICHERHEITSHINWEISE

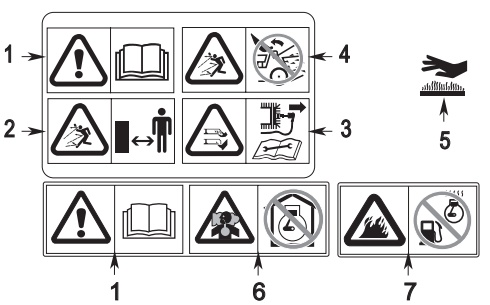

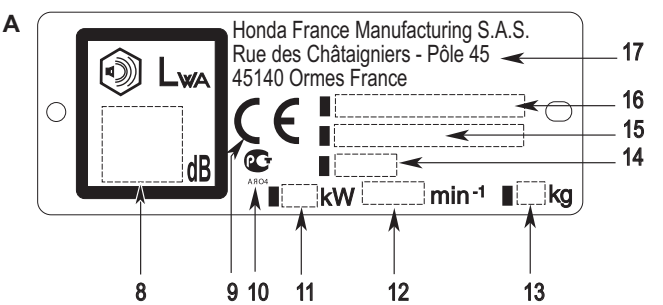

1. **Warnung:** lesen Sie vor dem Benutzen des Mähers die Bedienungsanleitung genau durch.
2. Gefährdung von Personen. Bei Betrieb Dritte vom Gefahren bereich fernhalten.
3. Verletzungsgefahr. Gefahr durch umlaufende Schneidwerkzeuge. Hände und Füße fernhalten. Entfernen Sie den Zündkerzenstecker vor allen Wartungs - oder Reparaturarbeiten.
4. Nicht ohne prallblech oder grasfangsack verwenden.
5. Der Auspufftopf wird während des Betriebs sehr heiß und bleibt auch nach dem Abstellen des Motors eine gewisse Zeit lang heiß.
6. Im Abgas des Motors ist giftiges Kohlenmonoxid enthalten. Nicht in einem geschlossenem Bereich laufen lassen.
7. Benzin ist äußerst feuergefährlich und explosiv. Vor dem Tanken den Motor abstellen und abkühlen lassen.

A. TYPENSCHILD DER MASCHINE

8. Gemäß der Richtlinien 2000/14/EC, 2005/88/EC Geräuschpegel.
9. Konformitätszeichen gemäß der geänderten Richtlinien 2006/42/EC, 2000/14/EC, 2005/88/EC, 2004/108/EC
10. Konformitätskennzeichen Russisch
11. Nennleistung
12. Motordrehzahl in Umdrehungen pro Minute
13. Gewicht in Kilogramm
14. Herstellungsjahr
15. Seriennummer
16. Modelle - Typenbezeichnung
17. Name und Anschrift des Herstellers

NORME DI SICUREZZA

IT

⚠ ATTENZIONE :

La mancata osservanza delle istruzioni per la sicurezza può causare lesioni gravi alla persona o danneggiare il materiale.
Leggere attentamente le istruzioni per la sicurezza prima di qualsiasi impiego.

ISTRUZIONI

A1. Leggere attentamente le istruzioni del presente manuale. Prima di utilizzare la rasaerba, prendere familiarità con l'uso corretto e con i comandi. Imparare ad arrestare rapidamente il motore.
A2. Utilizzare la rasaerba unicamente per l'uso a cui è destinata, sarebbe a dire per la tosatura e la raccolta dell'erba del prato. Qualsiasi altro utilizzo potrebbe risultare pericoloso o danneggiare la macchina.
A3. Non permettere mai l'uso della rasaerba a bambini o a persone che non hanno familiarità con le istruzioni. Può esistere una normativa locale che fissa un'età limite per l'utente.
A4. Non utilizzare la rasaerba quando: nelle vicinanze ci sono persone, soprattutto bambini, o animali. l'utente ha ingerito farmaci o sostanze che possono nuocere alla sa capacità di riflesso e di controllo.
A5. Non dimenticare che il proprietario o l'utente sono responsabili di eventuali incidenti o rischi a danno di terze persone o dei loro beni.

PREPARAZIONE

B1. Indossare sempre scarpe resistenti e pantaloni lunghi durante la rosatura. Non usare la macchina se si è a piedi nudi o se si calzano sandali.
B2. Ispezionare minuziosamente la zona da rasare per eliminare qualsiasi oggetto estraneo che potrebbe essere schizzato via dalla macchina (pietre, pezzi di legno, fil di ferro, ossi, ecc.).
B3. **ATTENZIONE : PERICOLO !** La benzina è una sostanza altamente infiammabile.
Conservare il carburante in appositi recipienti.
Fare il pieno di benzina rigorosamente all'aperto, prima di avviare il motore, e fare attenzione a non fumare durante questa operazione o mentre si maneggia il carburante. Non togliere mai il tappo del serbatoio del carburante, né fare il pieno quando il motore è in funzione o è ancora caldo. Non avviare il motore se si è rovesciata della benzina: allontanare la rasaerba dalla zona in cui si è rovesciato il carburante e fare attenzione a non provocare combustioni finché il carburante non è evaporato e i vapori non si sono dissolti. Chiudere bene il serbatoio e il recipiente stringendo opportunamente i tappi.
Prima di capovolgere il tosaerba per eseguire la manutenzione della lama o per vuotare l'olio, eliminare il carburante dal serbatoio.
B4. Sostituire i silenziatori del tubo di scarico se difettosi.
B5. Prima di qualsiasi utilizzo, procedere sempre a una verifica generale, in particolare controllare l'aspetto delle lame, dei bulloni di fissaggio e del gruppo di taglio per assicurarsi che non siano consumati o danneggiati. Per mantenere un equilibramento perfetto, sostituire i pezzi danneggiati o consumati con set completi.

UTILIZZO

C1. Non far funzionare il motore in un luogo chiuso in cui i vapori tossici di monossido di carbonio possono accumularsi.
C2. Tosare esclusivamente alla luce del giorno o con l'ausilio di una luce artificiale di buona qualità.
C3. Per quanto possibile, evitare di rasare erba bagnata.
C4. Durante il lavoro, tenere la distanza di sicurezza rispetto alla lama, che è data dalla lunghezza del manubrio.
C5. Non correre ma camminare. Non lasciarsi tirare dalla rasaerba.
C6. Se il prato è in pendenza, fare attenzione a dove si mettono i piedi. Tosare i prati in pendenza in senso trasversale, mai salendo o scendendo.
C7. Essere particolarmente prudenti durante i cambiamenti di direzione sui terreni in pendenza.
C8. Non tosare prati con pendenza superiore al 20 °.
C9. Fare molta attenzione quando si tira la macchina verso di sé.
C10. Arrestare la lama se la rasaerba deve essere inclinata per il trasporto e negli spostamenti da una superficie all'altra da tosare.
C11. in mancanza di dispositivi di sicurezza come il deflettore o la sacco di raccolta.
C12. Non modificare mai la registrazione del regolatore del motore, né far girare il motore oltre il regime normale.
C13. Prima di avviare il motore, disinnestare la lama e la frizione di avanzamento.
C14. Avviare il motore con cautela, seguendo le istruzioni per l'uso e tenendo i piedi lontani dalla lama.
C15. Prima l'avviamento, non inclinare la rasaerba. Effettuare la messa in moto su una superficie piana, priva di qualsiasi ostacolo e di erba alta.
C16. Tenere mani e piedi lontani dai componenti rotanti. Stare sempre lontano dalla bocca di espulsione.
C17. Non trasportare o sollevare mai la rasaerba quando il motore è in funzione.
C18. Arrestare il motore e disinserire il filo della candela nei seguenti casi:
Prima di qualsiasi intervento sotto il carter del gruppo di taglio o nel tunnel di espulsione. Prima di procedere a qualsiasi operazione di pulizia, controllo o riparazione della rasaerba. Dopo aver urtato contro un oggetto estraneo. In questo caso ispezionare la rasaerba per controllare se ha subito danni. Prima di riutilizzare la macchina, effettuare le riparazioni necessarie.
Se la rasaerba comincia a vibrare in modo anomalo, ricercare immediatamente la causa delle vibrazioni e porvi rimedio.
C19. Arrestare il motore nei seguenti casi:
Ogni volta che la rasaerba deve essere lasciata incustodita.
Prima di fare il pieno di carburante.
C20. Chiudere il rubinetto di alimentazione benzina.
C21. L'utilizzo di accessori diversi da quelli raccomandati da Honda può causare danni al rasaerba, che non sono però coperti dalla garanzia.

MANUTENZIONE, IMMAGAZZINAMENTO E TRASPORTO

D1. Per garantire condizioni di utilizzo sicure, controllare che dadi e viti siano sempre serrati. Una manutenzione costante è fondamentale ai fini della sicurezza e del livello di rendimento.
D2. Non lasciare mai la rasaerba con del carburante residuo nel serbatoio in un locale in cui i vapori della benzina potrebbero raggiungere una fiamma, una scintilla o una potente fonte di calore.
D3. Lasciar raffreddare il motore prima di sistemare la rasaerba in qualsiasi locale.
D4. Per ridurre i rischi di incendio, rimuovere eventuali foglie, fili d'erba e accumuli di grasso in particolare dal motore, dalla marmitta di scarico e dalla zona di stoccaggio del carburante. Non lasciare contenitori di resti vegetali all'interno o nelle vicinanze di un locale.
D5. Se il serbatoio del carburante deve essere vuotato, eseguire tale operazione all'esterno e a motore freddo.
D6. Controllare spesso che l'attrezzatura di raccolta dell'erba non presenti tracce di usura o di deterioramento.
D7. Non utilizzare la macchina se alcuni dei suoi pezzi dovessero essere danneggiati o consumati. In tal caso i pezzi devono essere sostituiti, non riparati. Utilizzare soltanto pezzi originali Honda. Le lame devono sempre recare il marchio Honda come pure il numero di matricola. Pezzi di qualità differente possono danneggiare la macchina e nuocere alla sicurezza dell'utente.
D8. Indossare guanti spessi durante la rimozione o l'installazione della lama o durante la pulizia del carter coprilama. Per il serraggio o l'allentamento della lama, impiegare uno spessore di legno per evitare la rotazione bloccandola.
D9. Duranto l'operazione di affilatura della lama, fare attenzione a mantenerne l'equilibratura.
D10. Si raccomanda di usare un piano di carico o di farsi aiutare per caricare o scaricare il rasaerba.
Trasportare il rasaerba orizzontalmente, chiudere il rubinetto della benzina, scollegare la candela e bloccare con delle cinghie.

ETICHETTE DI SICUREZZA

IT

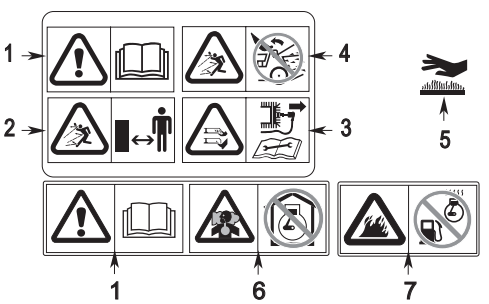

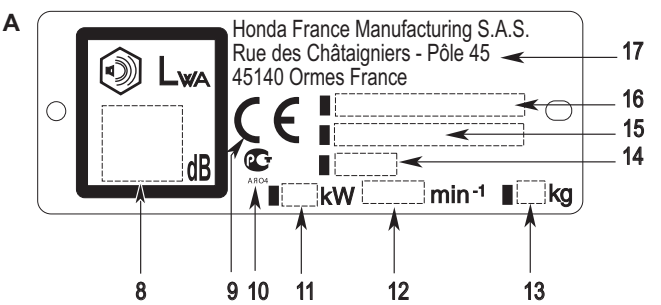

1. **Attenzione:** leggere il libretto di uso e manutenzione prima di usare la macchina.
2. Rischio di proiezioni. Tenere lontano terze persone d'all area durante l'uso.
3. Rischio di tagli. Lama rotanti. Non mettere mani o piedi all'interno dell'alloggiamento lame. Scollagare il cappuccio della candela prima di effettuare qualsiasi intervento di manutenzione o riparazione.
4. Non utilizzare senza deflettore o sacco raccoglierba.
5. Durante il funzionamento, il silenziatore diventa molto caldo e lo rimane per un certo tempo anche dopo l'arresto del motore.
6. Il motore rilascia monossido di carbonio che è un gas tossico velenoso. Non azionare in un luogo chiuso.
7. La benzina è estremamente infiammabile ed esplosiva. Spegnere il motore e lasciarlo raffreddare prima di effettuare il rifornimento.

A. IDENTIFICAZIONE DELLA MACCHINA

8. Livello di potenza acustica in accordo con delle Direttive 2000/14/EC, 2005/88/EC
9. Segno di conformità in accordo con delle Direttive 2006/42/EC, 2000/14/EC, 2005/88/EC, 2004/108/EC
10. Marcatura di conformità russo
11. Potenza nominale in chilowatt
12. Velocità di funzionamento del motore in giri al minuto
13. Massa in chilogrammi
14. Anno di produzione
15. Numéro di série
16. Modello - Tipo
17. Nome e indirizzo del costruttore

VEILIGHEIDSVOORSCHRIFTEN

⚠ WAARSCHUWING :

Het in de wind slaan van de veiligheidsvoorschriften kan lichamelijk letsel en materiele schade tengevolge hebben.
Lees de veiligheidsinstructies aandachtig voorafgaand aan gebruik.

WAARSCHUWINGEN VOOR HET MAAIEN

A1. Lees deze instructies zorgvuldig. Zorg ervoor alle bedieningsorganen en het juiste gebruik ervan te kennen voor u de machine gebruikt. Zorg ervoor dat u de motor snel kunt afzetten.
A2. Gebruik de maaier alleen voor het doel waarvoor hij bedoeld is, dit is het maaien en opvangen van gras. Elk ander gebruik kan gevaarlijk zijn of schade aan de machine veroorzaken.
A3. Laat nooit kinderen, of mensen welke deze instructies niet kennen, de gazonmaaier gebruiken. In sommige landen is het verboden kinderen onder een bepaalde leeftijd een grasmaamachine te laten bedienen.
A4. Maai nooit wanneer: er mensen, vooral kinderen of huisdieren in de buurt zijn. de gebruiker onder invloed is van medicijnen of andere stoffen welke de reactiesnelheid kunnen beinvloeden.
A5. Houd in gedachte dat de eigenaar of de gebruiker verantwoordelijk is voor eventuele ongevallen, ongemak of schade veroorzaakt aan andere personen of hun eigendommen.

VOORBEREIDING OP HET GEBRUIK

B1. Draag tijdens het maaien degelijk schoeisel en een lange broek. Maai nooit blootsvoets of op open schoeisel.
B2. Controleer, voor u gaat maaien het te maaien veld zorgvuldig op alle voorwerpen welke door de maaier kunnen worden weggeslingerd (stenen, takken, draad, speelgoed enz.) en verwijder deze.
B3. **WAARSCHUWING:** Benzine is zéér brandbaar!
Sla benzine alleen op in jerrycans welke voor dat doel gemaakt zijn.
Vul alleen buiten benzine bij, en alléén met stilstaande motor. Rook niet tijdens het bijvullen of tijdens het anderszins omgaan met benzine.
Draai nooit de tankdop van de tank met draaiende motor of zolang de motor nog heet is.
Start, wanneer u benzine heeft gemorst, de motor niet voor u de machine heeft verplaatst en droog gemaakt. Voorkom vuur en vonkvorming tot alle benzinedampen verdwenen zijn.
Draai de tankdop en de dop van de jerrycan stevig vast.
Ledig de brandstoftank voor u de grasmaaimachine kantelt om het mes te blokkeren of de olie af te tappen.
B4. Vervang defecte geluiddempers.
B5. Controleer voor ieder gebruik visueel of het maaimes, de mesbouten en de maaikast onbeschadigd en niet overmatig gesleten zijn. Vervang versleten of beschadigde mesbouten en het mes als set om een juiste balancering te waarborgen.

GEBRUIK

C1. Laat de motor niet draaien in een gesloten ruimte waar het levensgevaarlijke koolmonoxide zich kan verzamelen.
C2. Maai alleen bij daglicht of goed kunstlicht.
C3. Voorkom indien mogelijk het maaien van nat gras.
C4. Blijf tijdens het maaien op veilige afstand van de maaidek. De stuurboom heeft een veilige lengte, blijf dus achter de maaier.
C5. Met draaiende motor altijd gewoon lopen, nooit hard lopen. Laat uzelf niet trekken door de maaier.
C6. Wees tijdens het maaien van een helling verzekerd van voldoende steun voor uw voeten. Maai altijd dwars op een helling, nooit op en neer.
C7. Wees heel voorzichtig wanneer u van richting verandert op een helling.
C8. Maai geen hellingen steiler dan 20°.
C9. Wees heel voorzichtig wanneer u de maaier naar u toe trekt.
C10. Ontkoppel het mes wanneer u de machine met de voorwielen van de grond van gazon naar gazon rijdt.
C11. Gebruik de maaier nooit wanneer het maaidek of de afschermplaat beschadigd zijn of wanneer veiligheidsvoorzieningen zoals een grasvangzak of uitwerpkoker niet aangebracht zijn.
C12. Breng geen wijzigingen aan in de toerentalregelaar-afstelling en zorg dat de motor niet over toeren draait.
C13. Ontkoppel zowel het mes als de motor voor u de machine start.
C14. Start de motor volgens de instructies, en houdt uw voeten uit de buurt.
C15. Kantel de maaier niet wanneer u de motor start. Start de motor altijd op een vlakke ondergrond, vrij van hoog gras of obstakels.
C16. Houd uw handen uit de buurt van roterende delen. Start de motor niet terwijl U voor de uitwerpopening staat.
C17. Til de maaier nooit op met draaiende motor.
C18. Zet de motor af en neem de kap van de bougie wanneer:
U werkzaamheden onder het maaidek of in de uitwerptunnel verricht;
U de machine controleert, reinigt of onderhoudt;
Het mes een steen of tak heeft geraakt en u de machine op schad controleert of wilt repareren.
C19. Zet de motor af wanneer U:
de machine onbewaakt achterlaat;
de benzinetank wilt vullen.
C20. Zet de gashendel in de stop-positie of sluit de benzinekraan.
C21. Als u andere accessoires gebruikt, dan die worden aanbevolen door Honda, dan kan dit leiden tot schade aan uw motorgazonmaaier die niet onder de garantie valt.

ONDERHOUD, OPSLAG EN VERVOER

D1. Houd alle bouten, moeren en schroeven goed vastgedraaid, zodat de maaier veilig blijft om te gebruiken. Regelmatig onderhoud is essentieel om de maaier in een veilige en goedwerkende toestand te houden.
D2. Zet uw maaier nooit weg met benzine in de tank, wanneer eventuele benzinedamp in contact kan komen met een open vlam, vonk of andere bron van hoge temperatuur.
D3. Laat de motor afkoelen voor u de machine in een afgesloten ruimte opbergt.
D4. Voorkom brand; houd de machine en de plaats waar u volle jerrycans opbergt schoon (verwijder gras, bladeren en overtollig vet). Sla geen compost o.i.d. op in de nabijheid van de jerrycans en/of de machine.
D5. Wanneer u de benzinetank wilt aftappen, moet dit buiten gebeuren, met koude motor.
D6. Controleer het grasvangsysteem regelmatig op slijtage of beschadiging.
D7. Gebruik de machine niet met beschadigde of versleten onderdelen. Onderdelen moeten worden vervangen, niet gerepareerd. Gebruik altijd originele Honda-onderdelen. Maaimessen moeten zijn voorzien van een Honda-merk en een referentienummer. Niet gelijkwaardige onderdelen kunnen schade veroorzaken aan de machine en uw veiligheid nadelig beinvloeden.
D8. Draag werkhandschoenen bij het monteren of demonteren van het mes en het reinigen van het maaidek; blokkeer het mes bij losnemen met een houten blok.
D9. Slijp het mes zodanig na dat het evenwicht behouden blijft.
D10. Het verdient aanbeveling, de machine met zijn tweeën te laden en te lossen of hiervoor balken of planken te gebruiken.
Vervoer de machine te allen tijde horizontaal, sluit de benzinekraan, neem de kap van de bougie en sjor de machine vast.

VEILIGHEIDSSTICKERS

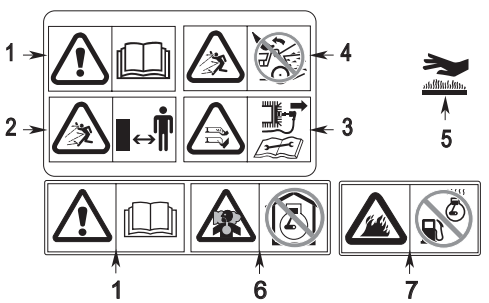

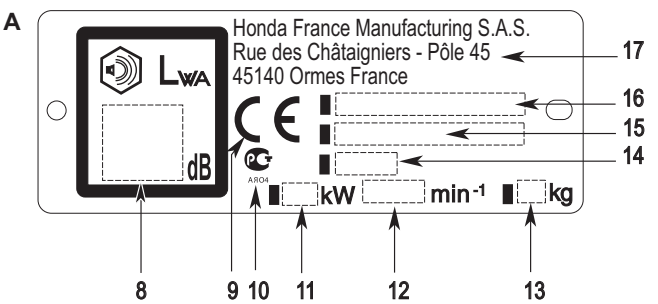

1. **Waarschuwing:** lees de gebruikershandleiding voor u deze maaier gebruikt.
2. Gevaar voor wegschietende voorwerpen. Houd overige personen uit de buurt tijdens het gebruik van deze maaier.
3. Gevaar voor snijwonden. Sneldraaiend mes. Steek uw hand of voet niet in de maaikast. Neem de bougiekap van de bougie voor u onderhoud of reparaties aan de machine uitvoert.
4. Niet gebruiken uitwerpkoker je of grasopvangbak.
5. De geluiddemper wordt tijdens het bedrijf zeer heet en blijft dat nog enige tijd nadat de motor is uitgeschakeld.
6. De uitlaatgassen van de motor bevatten giftig koolmonoxidegas. Laat de motor niet draaien in een omsloten ruimte.
7. Benzine is uiterst brandbaar en explosief. Zet de motor uit en laat deze afkoelen voordat u brandstof bijvult.

A. IDENTIFICATIE VAN DE MACHINE

8. Geluidsvermogenniveau de richtlijnen 2000/14/EC, 2005/88/EC
9. EG-merkteken, volgens richtlijn 2006/42/EC, 2000/14/EC, 2005/88/EC, 2004/108/EC
10. Conformiteitsmarkering Russisch
11. Nominaal vermogen in kW
12. Motortoerental in omw./min.
13. Gewicht in kg
14. Productiejaar
15. Serienummer
16. Model - Type
17. Naam en adres van de fabrikant

INSTRUCCIONES DE SEGURIDAD

ES

⚠ ADVERTENCIA :

El incumplimiento de las consignas de seguridad puede originar riesgos de lesiones corporales graves o de deterioro del material.
Leer atentamente las instrucciones de seguridad antes de cualquier uso.

FORMACIÓN

A1. Leer detenidamente las instrucciones del presente manual. Familiarizarse con la correcta utilización y con los mandos del cortacésped antes de utilizarlo. Saber parar rápidamente el motor.
A2. Utilizar el cortacésped en el uso para el que ha sido destinado, es decir el corte y la recogida del césped. Cualquier otro uso puede resultar peligroso o provocar un deterioro de la máquina.
A3. No permitir nunca que utilicen el cortacésped niños o personas no conocedoras de estas instrucciones. Es posible que la normativa local determine una edad mínima para el usuario.
A4. No utilizar el cortacésped cuando: personas, y más concretamente niños, así como animales se encuentren cerca. el usuario haya ingerido medicamentos o productos con conocidos efectos disminuyentes de su capacidad de reflejo y de vigilancia.
A5. No olvidar que el propietario o el usuario es responsable de los accidentes o de los riesgos en que incurran sus bienes o terceros.

PREPARACIÓN

B1. Llevar siempre calzado resistente y pantalones largos durante el corte. No utilizar nunca el material estando descalzo o llevando sandalias.
B2. Inspeccionar minuciosamente la zona a cortar y eliminar todo objeto extraño que pudiera lanzar la máquina, tales como piedras, trozos de madera o de huesos, alambre, etc.
B3. **¡ ATENCIÓN: PELIGRO !** la gasolina es altamente inflamable.
Almacenar el carburante en recipientes especialmente previstos para tal efecto.
Llenar el depósito solamente a la intemperie y antes de arrancar el motor; no fumar mientras se procede a esta operación o a cualquier manipulación de carburante.
No quitar nunca el tapón del depósito de carburante, y sobre todo no llenarlo nunca, mientras el motor esté en marcha o permanezca caliente.
No arrancar el motor si se ha derramado gasolina: alejar el cortacésped de la zona en la que se ha derramado el carburante, y no provocar ningún encendido mientras no se haya evaporado el carburante y no se hayan disipado los vapores.
Cerrar correctamente el depósito y el recipiente, apretando convenientemente los tapones.
Antes de inclinar el cortacésped para intervenir en la cuchilla o sacar el aceite, vaciar la gasolina del depósito.
B4. Sustituir los silenciadores de escape defectuosos.
B5. Antes de cada utilización, proceder siempre a una comprobación general de la máquina, y más especialmente de las cuchillas, de los pernos de sujeción y del conjunto de corte para asegurarse de que no se encuentran desgastados ni deteriorados. Substituir por lotes completos los elementos desgastados o deteriorados, con el fin de preservar el correcto equilibrado de los mismos.

UTILIZACIÓN

C1. No hacer funcionar el motor en un recinto cerrado, en el que puedan acumularse los vapores nocivos de monóxido de carbono.
C2. Cortar sólo a la luz del día o con luz artificial de buena calidad.
C3. En la medida de lo posible, procurar no cortar césped mojado.
C4. Durante su utilización, conservar la distancia de seguridad con respecto a la cuchilla, que viene dada por la longitud del manillar.
C5. No correr nunca, sino andar. No dejarse arrastrar por el cortacésped.
C6. Afianzar sus pasos en las pendientes, en las cuales se debe andar siempre en sentido transversal y nunca subiendo o bajando.
C7. Ser muy prudente en los cambios de dirección en terrenos en declive.
C8. No cortar en laderas de más de 20° de pendiente.
C9. Tener un especial cuidado cuando se debe arrastrar hacia sí la máquina.
C10. Parar la cuchilla si se debe inclinar el cortacésped para transportarlo, y en los desplazamientos entre áreas a cortar.
C11. No utilizar nunca el cortacésped si resultan deteriorados sus protectores o cárteres, o en ausencia de dispositivos de seguridad tales como el deflector o el recogedor.
C12. No modificar nunca el reglaje del regulador del motor, ni poner a éste en sobrerrégimen.
C13. Antes de arrancar el motor, soltar la cuchilla y al embrague de avance.
C14. Arrancar el motor con precaución, respetando las instrucciones de uso y manteniendo los pies alejados de la cuchilla.
C15. No inclinar el cortacésped para ponerlo en marcha. Proceder a esta operación en una superficie llana, exenta de todo tipo de obstáculos y de hierba alta.
C16. Mantener las manos y los pies alejados de los elementos giratorios. Mantenerse siempre alejado de la tobera de eyección.
C17. No levantar ni transportar nunca un cortacésped cuyo motor esté funcionando.
C18. Parar el motor y desconectar el cable de bujía en los siguientes casos:
Antes de cualquier intervención debajo del cárter de corte o dentro del túnel de eyección.
Antes de cualquier operación de limpieza, de verificación o de reparación del cortacésped.
Después de chocar con un objeto extraño, inspeccionar el cortacésped para averiguar si está deteriorado. Efectuar las reparaciones necesarias antes de cualquier nueva utilización de la máquina.
Si el cortacésped empezara a vibrar de forma anormal, buscar inmediatamente la causa de tales vibraciones y remediarlas.
C19. Parar el motor en los siguientes casos:
Cada vez que se deba dejar al cortacésped sin vigilancia.
Antes de llenar el depósito de carburante.
C20. Cerrar la alimentación en gasolina.
C21. La utilización de accesorios distintos a los recomendados por Honda puede causar daños en su cortacésped que no esterán cubiertos por la garantía.

MANTENIMIENTO, ALMACENAMIENTO Y TRANSPORTE

D1. Mantener apretados todos los tornillos y todas las tuercas con el fin de asegurar condiciones seguras de utilización. Un mantenimiento periódico resulta esencial para la seguridad y para que se mantenga el nivel de prestaciones.
D2. No almacenar nunca el cortacésped con carburante en el depósito, en un local en el que los vapores de gasolina pudieran alcanzar una llama, una chispa o una fuente de fuerte calor.
D3. Esperar a que se enfríe el motor antes de guardar la máquina en cualquier local.
D4. Para reducir los riesgos de incendio, quitar del cortacésped (y más especialmente del motor y del tubo de escape), así como de la zona de almacenamiento, las hojas y briznas de hierba y los restos de grasa. No dejar contenedores de residuos vegetales dentro o cerca de un local.
D5. Si se debe proceder al vaciado del depósito de carburante, hacerlo fuera y estando frío el motor.
D6. Comprobar con frecuencia que el equipo de recogida no presenta señal alguna de desgaste o de deterioro.
D7. No utilizar la máquina con piezas deterioradas o desgastadas. Éstas han de ser substituidas y no reparadas. Usar repuestos de origen Honda. Las cuchillas deben llevar siempre la marca Honda así como la referencia. Piezas que no sean de la misma calidad pueden deteriorar la máquina y perjudicar su seguridad.
D8. Llevar guantes gruesos para desmontar y montar la cuchilla de corte y para limpiar el cárter de corte. Para apretar o aflojar la hoja, usar una calce de madera para impedir que gire.
D9. Vigilar que se mantenga equilibrada la cuchilla al afilarla.
D10. Se recomienda utilizar una rampa de carga o que alguien ayude para cargar o descargar el cortacésped.
Transporte el cortacésped horizontalmente, cierre la llave de gasolina, desconecte la bujía y átelo con correas.

ETIQUETAS DE SEGURIDAD

ES

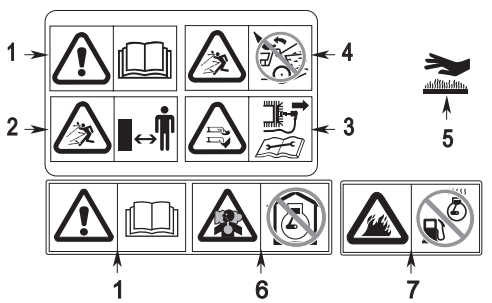

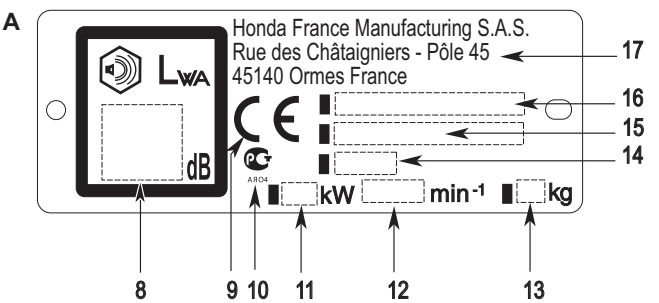

1. **Attención:** leer el manual de explicaciones antes de utilizar el cortacésped.
2. Riesgo de proyecciones. Mantenerse alejado de personas al utilizar el cortacésped.
3. Riesgo de corte. Cuchilla rotativa. No poner las manos ni los pies debajo del cárter de corte. Desconectarse de la bujía antes de proceder a cualquier labor de mantenimiento o reparación en la máquina.
4. No utilizar sin deflector o saco recogedor.
5. El silenciador se calienta mucho durante la operación, y sigue caliente durante cierto tiempo después de haber parado el motor.
6. El motor emite gas monóxido de carbono que es tóxico y venenoso. No lo tenga en marcha en un lugar cerrado.
7. La gasolina es muy inflamable y explosiva. Pare el motor y espere a que se enfríe antes de repostar.

A. IDENTIFICACIÓN DE LA MÁQUINA

8. Nivel de potencia acústica garantizado según los directivas 2000/14/EC, 2005/88/EC
9. Marca de conformidad según los directivas 2006/42/EC, 2000/14/EC, 2005/88/EC, 2004/108/EC
10. Identificativo de conformidad ruso
11. Potencia minimal en kW
12. Regimen de trabajo en rev/min
13. Peso en kilogramos
14. Año de fabricación
15. Número de serie
16. Modelo - Tipo
17. Nombre y dirección del fabricante

EN

HONDA WARRANTY CONDITIONS

Thank you for purchasing your Honda IZY lawnmower.
Honda warrants your new IZY to be free of defects in materials or workmanship for a period of 2 years from the date of purchase (3 months for commercial use). This warranty is in addition to your statutory rights.
However, in the unlikely event that you encounter a problem with your IZY, please contact your original retailer. Should your machine require repair under warranty, you will need to take it to an authorised Honda dealer with either the warranty card or your proof of purchase.

There are, of course, some Terms and Conditions that apply to the Honda IZY warranty. Listed here are items that are not covered:

1. Any damage resulting from neglect of the periodic maintenance specified by Honda.
2. Any damage resulting from repair or maintenance performed by non-authorized Honda service points.
3. Any damage resulting from operating methods other than those indicated in the owner's manual of the product.
4. Any damage resulting from the use of non-genuine Honda parts, other than recommended lubricants and fluids, and accessories other than those approved by Honda.
5. Any damage or deterioration due to natural wear and tear (natural fading of painted or plated surfaces, sheet peeling and other natural deterioration).
6. Consumable parts: Honda does not warrant parts deterioration due to natural wear and tear. The parts listed below are not covered by warranty (unless they are needed as a part of another warranty repair):
   - Spark plug, fuel filter, air cleaner element, brake pad, clutch disc, tyre, wheel, wheel bearing, recoil starter rope, cable, belt, cutting means.
   - Lubricant: oil and grease.
7. Cleaning, adjustment and normal periodic maintenance work (carburetor cleaning, engine oil draining, cutting means sharpening, belt and cables adjustment).
8. Expenses incidental to the warranty claim, including:
   - Compensation for loss of time, commercial loss or rental costs for a substitute product.
   - Costs incurred for transportation to and from the dealershop.
9. Any damage resulting from exposure of the product to soot and smoke, chemical agents, bird droppings, sea water, sea breeze, salt or other environmental phenomena.

FR

CONDITIONS D'APPLICATION DE LA GARANTIE HONDA

Nous vous remercions d'avoir acheté une tondeuse IZY Honda.
Honda garantit votre nouvelle IZY contre les défauts et vices cachés pendant une période de 2 ans à compter de la date d'achat (3 mois pour utilisation professionnelle). Cette garantie vient s'ajouter aux droits et à la réglementation de protection des consommateurs, sans en enfreindre ni restreindre l'application.
Cependant, si par malchance vous deviez rencontrer un problème avec votre IZY, nous vous recommandons de prendre contact avec le magasin où vous avez effectué votre achat. Si votre tondeuse nécessite une intervention sous garantie, vous devrez l'apporter chez un concessionnaire Honda agréé en vous munissant de votre carte de garantie ou d'une preuve d'achat.

Bien sûr, certaines conditions s'appliquent à la garantie IZY Honda. Sont exclus de la garantie :

1. Tous dommages résultant du non respect des révisions périodiques spécifiées par Honda.
2. Tous dommages résultant de réparations ou d'opérations effectuées hors du Réseau de Réparateurs agréés par Honda.
3. Tous dommages résultant d'opérations autres que celles préconisées dans le manuel de l'utilisateur du matériel.
4. Tous dommages résultant de l'utilisation de pièces autres que des pièces d'origine Honda, des lubrifiants et fluides autres que ceux préconisés par Honda, et des accessoires autres que les accessoires approuvés par Honda.
5. Tous dommages ou détériorations résultant de l'écoulement du temps (décoloration naturelle des surfaces peintes ou chromées, écaillement des revêtements ou toute autre détérioration naturelle).
6. Remplacement de pièces d'usure. Honda ne garantit pas la détérioration des pièces due à une usure courante. Les pièces ci-dessous ne sont pas couvertes par la garantie, sauf si leur remplacement est indispensable à la réparation globale sous garantie:
   - Pièces : bougie, filtre à carburant, élément de filtre à air, plaquette de frein, disque d'embrayage, pneu, roue, roulements de roues, corde de démarreur manuel, câble, courroie, lame.
   - Liquides : huile, graisse.
7. Les opérations de nettoyage, réglages et toutes autres opérations de maintenance périodique (nettoyage du carburateur, vidange de l'huile moteur, affûtage des lames, réglages des câbles et courroies).
8. Les frais annexes engendrés par la réclamation sous garantie, incluant :
   - Compensation pour perte de temps, perte commerciale ou coût d'une location d'un matériel de substitution.
   - Coûts du transport aller et retour du matériel chez le concessionnaire.
9. Tous dommages causés par une exposition du matériel à la suie, la fumée, aux produits chimiques, aux déjections d'oiseaux, à l'eau de mer, au vent marin, au sel ou à tout autre phénomène dû à l'environnement.

DE

HONDA-GARANTIEBEDINGUNGEN

1. Honda Motor garantiert dem Endabnehmer eines von ihr importierten, fabrikneuen Honda-Motorgerätes der Produktbereiche "Garten", "Profil" und "Marine" eine dem jeweiligen Stand der Technik entsprechende Fehlerfreiheit in Werkstoff und Werkarbeit. Demgemäß wird Honda den Endabnehmer von den Kosten der Betsitigung eines Werkstoff- oder Werkarbeitsfehlers durch einen Honda- Vertragshändler oder eine zur Erbringung von Honda- Garantieleistungen autorisierte Werkstatt freihalten (Garantieanspruch). Diese Freihalteverpflichtung gilt nicht für alle durch einen Garantiefall veranlaßten Nebenkosten und sonstigen finanziellen Nachteile (wie zum Beispiel Kosten für Abschleppen, Telekommunikation, Verpflegung, Unterkunft, Leihwagen, öffentliche Verkehrsmittel etc. oder finanzielle Nachteile durch Zeitverlust und dergleichen).
2. Die Garantie endet mit Ablauf von 24 Monaten ab dem Tag der Übergabe an den Endabnehmer, ausgenommen der Honda-Motorgeräte, welche auch nur vorübergehend für behördliche oder gewerbliche Zwecke genutzt werden. In diesen Fällen endet die Garantie mit Ablauf von 12 Monaten und für Motorgeräte mit Motoren der Klassifizierung „GC und GCV" mit Ablauf von 3 Monaten ab dem Tag der Übergabe an den Endabnehmer. Fehler, die mit Ablauf dieser Fristen nicht bei einem Honda Vertragshändler oder einer zur Erbringung von Honda- Garantieleistungen autorisierten Werkstatt angemeldet worden sind, begründen keinen Garantieanspruch. Der jeweilige Garantieanspruch verjährt mit Ablauf von 6 Monaten nach der Entdeckung des Fehlers.
3. Von der Garantie ausgeschlossen sind Filterelemente, Glasscheiben, Glühlampen, Zündkerzen, Reifen, Reibbeläge und sonstige Verschleißteile sowie jegliches nicht zur Serienausstattung gehörende Zubehör.
4. Ob fehlerhafte Teile instandgesetzt oder ausgetauscht werden, entscheidet Honda. Ausgetauschte Teile gehen entschädigungslos in das Eigentum von Honda über. Der mit der Fehlerbeseitigung beauftragte Honda-Vertragshändler bzw. die entsprechende Werkstatt haben keine Vollmacht, im Namen von Honda rechtsverbindliche Erklärungen abzugeben.
5. Honda ist berechtigt, die Erfüllung von Garantieansprüchen zu verweigern, wenn und soweit
   a. der von dem Endabnehmer mit der Fehlerbeseitigung beauftragte Honda- Vertragshändler bzw. die entsprechende Werkstatt keinen ordnungsgemäß ausgefüllten Garantieantrag eingereicht haben,
   b. vorschriftswidrige Behandlung, insbesondere Überbeanspruchung des Kaufgegenstandes durch den Endabnehmer dazu geführt haben, daß aus einem Werkstoff oder Werksarbeitsfehler ein Schaden am Kaufgegenstand entstanden ist,
   c. der Endabnehmer auch nur eine der in der Bedienungsanleitung vorgeschriebenen Inspektionen nicht oder zu spät hat vornehmen lassen, und zwar auch dann, wenn der Fehler schon vor dem vorgeschriebenen Zeitpunkt der versäumten oder verspäteten Inspektion aufgetreten ist,
   d. der Endabnehmer eine in der Bedienungsanleitung vorgeschriebene Inspektion oder Reparatur von einer Werkstatt hat vornehmen lassen, die nicht von einem Honda-Verträgshändler betrieben wird bzw. weder von Honda noch im Rahmen des europäischen Honda-Vertriebsnetzes zur Durchführung derartiger Arbeiten autorisiert worden ist,
   e. der Endabnehmer wichtige Hinweise in der Bedienungsanleitung und insbesondere Sicherheitshinweise nicht beachtet hat,
   f. der Kaufgegenstand in irgendeiner Weise umgebaut, modifiziert oder mit Teilen oder Zubehörartikeln ausgerüstet worden ist, die nicht zu der von Honda ausdrücklich zugelassenen oder empfohlenen Ausstattung gehören, oder bei der Wartung oder Reparatur des Kaufgegenstandes andere als Original-Ersatzteile verwendet worden sind,
   g. der Kaufgegenstand bei Motorsport-Veranstaltungen eingesetzt worden ist, es sei denn, daß der Endabnehmer in den Fällen c) bis g) beweist, daß der zur Ablehnung des Garantieanspruches berechtigende Tatbestand die Entwicklung des Fehlers nicht begünstigt hat.
6. Neben den Ansprüchen aus dieser Garantie hat der Endabnehmer gesetzliche Gewährleistungsansprüche aus seinem Kaufvertrag mit dem jeweiligen Händler, welche durch diese Garantie nicht eingeschränkt werden.

CONDIZIONI DI GARANZIA HONDA

IT

Congratulazioni per aver acquistato un rasaerba Honda IZY.
Honda garantisce il Suo nuovo IZY immune da difetti di materiale e di costruzione per un periodo di 2 anni dalla data d'acquisto (3 mesi per uso professionale). Questa garanzia non interferisce con i Suoi diritti di legge ed è in aggiunta ad essi.
Comunque, nel caso ci sia un problema con il Suo IZY, La preghiamo di contattare il rivenditore. Qualora il rasaerba avesse bisogno di un intervento in regime di garanzia, sarà necessario portarlo presso un centro assistenza autorizzato Honda accompagnato dal certificato di garanzia o da una prova d'acquisto.

Naturalmente, ci sono alcune Condizioni e Limitazioni nell'applicazione della garanzia di Honda IZY. I seguenti punti non sono coperti dalla garanzia Honda.

1. Per ogni danno risultante da negligenza nella manutenzione periodica specificata da Honda.
2. Per ogni danno risultante da riparazioni o manutenzioni effettuate da centri assistenza non autorizzati Honda.
3. Per ogni danno risultante da metodi d'utilizzo diversi da quelli indicati nel libretto d'uso e manutenzione del prodotto.
4. Per ogni danno risultante da uso di ricambi non originali, carburanti, lubrificanti e accessori diversi da quelli approvati da Honda.
5. Per ogni danno causato dal tempo (sbiadimento naturale delle superfici verniciate, cromate, adesivi distaccati ed altre deteriorazioni naturali).
6. Materiali di consumo: ILa Honda non riconosce in garanzia parti deteriorate da naturale consumo e usura. Le seguenti parti non sono coperte da garanzia (salvo che non siano necessarie come parte di un intervento di garanzia):
   - Parti: Candela, filtro benzina, elemento filtro aria, pastiglie freno, disco frizione, gomme, ruote, cuscinetti ruota, fune d'avviamento, cavi, cinghia, lama.
   - Lubricanti: olio e grasso.
7. Pulizia del prodotto, regolazioni e altri lavori di manutenzione periodica (pulizia carburatore, sostituzione olio motore, affilatura lama, regolazione cinghia e cavi).
8. Spese accessorie per l'intervento in garanzia, comprese:
   - Risarcimenti per mancato utilizzo, perdite economiche o costi di noleggio per prodotti sostitutivi.
   - Spese di trasporto da e per il centro assistenza.
9. Per ogni danno causato da esposizione del prodotto a fuliggine e fumo, agenti chimici, deiezioni di volatili, acqua di mare, salsedine, sale o altri fenomeni ambientali.

HONDA GARANTIE VOORWAARDEN

NL

Wij willen u bedanken voor het kopen van een Honda IZY gazonmaaier.
Honda verleent 2 jaar garantie op uw nieuwe Honda IZY gazonmaaier, gerekend vanaf de aankoopdatum (3 maanden bij professioneel gebruik). Deze garantie dekt de kostebze reparatie van alle voorkomende materiaal- en constructiefouten welke in deze periode aan het licht komen. Deze garantie is een toevoeging op de wettelijke rechten welke u als konsument heeft.
Neem, indien zich met uw maaier een probleem voordoet, kontakt op met het bedrijf waar u de maaier heeft gekocht. Hier kan men u adviseren betreffende de Honda garantievorwaarden en hoe verder te handelen. Breng voor reparatie onder garantie uw maaier naar een officiele Honda gazonmaaierdealer samen met de garantie kaart en het aankoopbewijs.

Er zijn een aantal voorwaarden: Het volgende wordt in ieder geval niet gedekt door de Honda garantie.

1. Enige schade als gevolg van het niet uitvoeren van onderhoud zoals voorgeschreven volgens het onderhoudsschema.
2. Enige schade als gevolg van een reparatie of onderhoud door een niet als Honda dealer aangesteld bedrijf.
3. Enige schade als het gevolg van onoordeelkundig gebruik of gebruik anders als dan aangegeven in de gebruikers handleiding.
4. Enige schade als gevolg van het gebruik van niet orginele onderdelen, het gebruik van niet aanbevolen vloeistoffen of smeermiddelen en niet door Honda goedgekeurde accessores.
5. Enige schade of achteruitgang als gevolg van de natuurlijke veroudering (verkleuring, verdroging enz).
6. Normale consumptie onderdelen: Honda Geeft geen garantie op normale slijtage. Onderstaande onderdelen worden niet gedekt door de garantie, tenzij ze deel uitmaken van een reparatie onder garantie.
   - Onderdelen: Bougie, brandstoffilter, luchtfilter, remblokken, koppelingsplaten, banden, wielen, wiellagers, startkoord, kabels, snaren.
   - Vloeistoffen: Olie, vet.
7. Reinigen, inspectie, afstellen en ander periodiek onderhoud (karburateur schoonmaken, olie verversen, messen slijpen, afstellen van kabels en V-snaren).
8. Niet door de garantie gedekte kosten, zoals:
   - Kompensatie voor verloren tijd, commerciele verliezen of huur voor vervangende apparaten.
   - Vervoerskosten van en naar de dealerwerkplaats.
9. Enige schade als gevolg van blootstelling aan roet of rook, chemische stoffen vogelpoep, zeewater of lucht, zout of enig ander natuurlijk verschijnsel.

CONDICIONES DE GARANTÍA HONDA

ES

Felicidades por la compra de su cortacésped Honda.
Honda le garantiza cualquier defecto de material y la mano de obra por un período de 2 años a partir de la fecha de compra (3 meses para uso profesional). Esta garantía no afecta sus derechos establecidos por ley, sinó que se añade a ellos.
De todas maneras, en caso de surgir cualquier problema y precisara reparar Su cortacésped en garantía, por favor diríjase al distribuidor a través del cual lo adquirió. Él mismo le aconsejará acerca de cómo proceder y le informará de las condiciones de garantía Honda. Tenga presente que para cualquier reparación en garantía debe llevar su cortacésped a un taller autorizado con el correspondiente carnet de garantía o un justificante de compra.

La garantía no cubrirá las siguientes reclamaciones :

1. Cualquier daño ocasionado por la falta de mantenimiento especificado por Honda.
2. Cualquier daño resultante de una reparación o mantenimiento que no haya sido llevado a cabo por un Servicio Honda autorizado.
3. Cualquier daño ocasionado por un manejo inadecuado y no especificado en el manual de usuario.
4. Cualquier daño ocasionado por el uso de recambio no original, carburantes, aceites y accesorios distintos a los recomendados por Honda.
5. Cualquier daño o deterioro debido al paso del tiempo (decoloración de la pintura, chapa o cualquier otro deterioro natural)
6. Piezas sujetas a desgaste por el uso: Honda no garantiza las piezas deterioradas por el uso. Las piezas aquí detalladas no están cubiertas por la garantia a menos que sean necesarias como piezas en una reparación en garantía :
   - Piezas : bujía, filtro gasolina, filtro aire, ferodos de freno, disco de embrague, neumáticos, rueda, cojinetes de ruedas, cuerda de arranque, cables, correa, cuchilla.
   - Fluidos: Aceite, grasa
7. Limpieza, ajustes y otras tareas de mantenimiento periódico (limpieza del carburador, cambio de aceite, ajuste de cables y correas, afilar cuchillas)
8. Gastos fortuitos causados por la reparación en garantía, incluidos:
   - Gastos ocasionados por la inmobilización de la máquina.
   - Costes debidos al transporte de la máquina
9. Cualquier daño resultante de la exposición de la máquina a humo, hollín, productos químicos, brisa marina, agua de mar, sal o cualquier fenómeno ambiental.

TECHNICAL SPECIFICATIONS
SPECIFICATIONS TECHNIQUES
TECHNISCHE DATEN

EN	FR	DE		HRG416		HRG466		
				PKEA	SKEA	PKEA	SKEA	SKEX
Dimensions	Dimensions	Abmessungen	(mm)	1415x453 x980	1440x453 x980	1445x497 x980	1470x497 x980	1470x497 x980
Dry weight	Poids à vide	Leergewicht	(kg)	28	30	29	31	32
Cutting width	Largeur de coupe	Schnittbreite	(cm)	41		46		
Cutting heights settings	Réglage de hauteur de coupe	Schnitthöhenverstellung	(mm)	6 (20 ~ 74)				
Grass catcher capacity	Capacité du sac à herbe	Grassack-Volumen	(ℓ)	50		55		
Engine: 4 stroke, overhead camshaft, 1 cylinder	Moteur : Monocylindre 4 temps à arbre a came en tête	Motor: 4-Takt Einzylindermotor mit vertikaler Kurbelwelle und seitlichen Ventilen		GCV160A				
Net power (*)	Puissance nette (*)	Nettoleistung (*)	kW/rpm	3.3 / 3600				
Nominal power	Puissance nominale	Nennleistung	(kW/rpm)	2.8 / 2900		2.7 / 2800		
Operating engine speed	Régime d'utilisation du moteur	Betriebsdrehzahl	(rpm)	2900^{-100}		2800^{-100}		
Forward speed	Vitesse d'avancement	Fahrgeschwindigkeit	(m/s)	0.92		0.89		
Fuel tank capacity	Capacité du réservoir d'essence	Tankinhalt	(ℓ)	0.91				
Fuel consumption	Consommation d'essence	Verbrauch	(ℓ/h)	1.1				
Running time on tank of fuel (*)	Autonomie (*)	Betriebsstunden (*)	(h)	0.8				
Engine oil capacity	Capacité huile moteur	Motorölmenge	(ℓ)	0.5				
Sound pressure level at operator's ears (in accordance with EN ISO 5395-1:2013)	Niveau de pression acoustique au poste de conduite (selon directives EN836: 1997 + A4: 2011)	Schalldruckpegel am Ohr des Bedieners (nach Richtlinien EN836: 1997 + A4: 2011)	dB(A)	79.5	81.2	81.4	82.3	
Measuring uncertainty	Incertitude de mesure	Messunsicherheit	dB(A)	1				
Measured sound power (in accordance with directives 2000/14/EC, 2005/88/EC)	Puissance acoustique mesurée (selon directives 2000/14/EC, 2005/88/EC)	Gemessener Schallleistungspegel (nach Richtlinien 2000/14/EC, 2005/88/EC)	dB(A)	92	94	93	94	
Measuring uncertainty	Incertitude de mesure	Messunsicherheit	dB(A)	1				
Sound power level guaranteed (in accordance with directives 2000/14/EC, 2005/88/EC)	Niveau de puissance acoustique garanti (selon directives 2000/14/EC, 2005/88/EC)	Garantierter schalleistungspegel (nach Richtlinien 2000/14/EC, 2005/88/EC)	dB(A)	93	94		95	
Vibration test (in accordance with EN ISO 5395-1:2013)	Mesure de vibrations (selon directives EN836: 1997 + A4: 2011, EN12096 - D: 1997)	Schwingungsprüfung (nach Richtlinien EN836: 1997 + A4: 2011, EN12096 - D: 1997)	m/s^2	3.94	3.75	2.75	3.73	
Measuring uncertainty	Incertitude de mesure	Messunsicherheit	m/s^2	0.95	1.14	0.73	1.66	

(*) The power rating of the engine indicated in this document is the net power output tested on a production engine for the engine model GCV160A and measured in accordance with SAE J1349 at 3600 rpm (Net Power). Mass production engines may vary from this value. Actual power output for the engine installed in the final machine will vary depending on numerous factors, including the operating speed of the engine in application, environmental conditions, maintenance, and other variables.

(*) La puissance nominale du moteur indiquée dans le présent document est la puissance nette testée sur un exemplaire de série du moteur modèle GCV135 et mesurée conformément à la norme SAE J1349 à 3600 tr/mn (Puissance nette). Les moteurs produits en grande série peuvent présenter des valeurs différentes. La puissance effective du moteur installé sur la tondeuse peut varier en fonction de nombreux facteurs, notamment du régime de rotation du moteur en cours d'utilisation, des conditions d'ambiance, de l'entretien et d'autres variables.

(*) Bei der im vorliegenden Dokument genannten Motor-Nennleistung handelt es sich um die bei der Prüfung eines Motors aus der Fertigung abgegebene Nutzleistung des Motormodells GCV135, die gemäß SAE J1349 bei 3600 U/min (Nutzleistung). Motoren der Serienfertigung können von diesem Wert abweichen. Die tatsächlich von dem im endgültigen Gerät eingebauten Motor abgegebene Leistung hängt von zahlreichen Faktoren ab, wie der Einsatzdrehzahl des Motors, den Umgebungsbedingungen, der Instandhaltung und anderem.

SPECIFICHE TECNICHE
TECHNISCHEGEGEVENS
ESPECIFICACIONES TECNICAS

IT	NL	ES		HRG416		HRG466		
				PKEA	SKEA	PKEA	SKEA	SKEX
Dimensioni	Afmetingen	Dimensiones	(mm)	1415x453 x980	1440x453 x980	1445x497 x980	1470x497 x980	1470x497 x980
Peso a vuoto	Ledig gewicht	Peso en vacio	(kg)	28	30	29	31	32
Larghezza di taglio	Maaibreedte	Anchura de corte	(cm)	41		46		
Registrazione dell'altezza di taglio	Maaihooigte verstelbaar	Reglajes de altura de corte	(mm)	6 (20 ~ 74)				
Capacità sacco di raccolta	Inhoud grasvangzak	Capacidad de la bolsa de recogida	(ℓ)	50		55		
Motore 4 tempi con valvole in testa, monocilindrico	4-Takt, 1 cilinder verticale kopklepmotor	Motor de 4 tiempos, válvulas en cabeza, 1 cilindro		GCV160A				
Potenza netta (*)	Nettovermogen (*)	Potencia netto (*)	(kW/rpm)	3.3 / 3600				
Potenza nominale	Nominaal vermogen	Potencia nominal	(kW/rpm)	2.8 / 2900		2.7 / 2800		
Velocità di rotazione motore di esercizio	Bedrijfstoerental	Velocidad de utilización	(rpm)	2900^{-100}		2800^{-100}		
Velocità di avanzamento	Voorwaartse snelheid	Velocidad de avance	(m/s)	0.92		0.89		
Capacitá del serbatoio carburante	Inhoud benzinetank	Capacidad del depósito de gasolina	(ℓ)	0.91				
Consumo di carburante	Verbruik	Consumo gasolina	(ℓ/h)	1.1				
Autonomia (*)	Gebruik op één tank Benzine (*)	Autonomía (*)	(h)	0.8				
Capacitá olio motore	Hoeveelheid motor olie	Capacidad aceite motor	(ℓ)	0.5				
Livello di potenza acustica sul posto di guida (secondo direttiveEN836: 1997 + A4: 2011)	Geluidsdruk op oorhoogte (overeenkomstig de richtlijnen EN836: 1997 + A4: 2011)	Nivel de presión acústica en el puesto de conducción (según directivas EN836: 1997 + A4: 2011)	dB(A)	79.5	81.2	81.4	82.3	
Incertezza di misura	Meetonzekerheid	Incertidumbre de medida	dB(A)	1				
Livello di potenza sonora misurata (secondo direttive 2000/14/EC, 2005/88/EC)	Gemeten geluidsvermogen(overeenkomstig de richtlijnen 2000/14/EC, 2005/88/EC)	Potencia medida sonido según directivas 2000/14/EC, 2005/88/EC)	dB(A)	92	94	93	94	
Incertezza di misura	Meetonzekerheid	Incertidumbre de medida	dB(A)	1				
Livello di potenza acustica garantita (secondo direttive 2000/14/EC, 2005/88/EC)	Gewaardborgd geluidsvermogensniveau (overeenkomstig de richtlijnen 2000/14/EC, 2005/88/EC)	Nivel de potencia acústica gatantizado (según directivas 2000/14/EC, 2005/88/EC)	dB(A)	93	94		95	
Misura di vibrazioni (secondo direttive EN836: 1997 + A4: 2011, EN12096 - D: 1997)	Trillingstest (overeenkomstig EN836: 1997 + A4: 2011, EN12096 - D: 1997)	Niveles de vibracion (según directivas EN836: 1997 + A4: 2011, EN12096 - D: 1997)	m/s^2	3.94	3.75	2.75	3.73	
Incertezza di misura	Meetonzekerheid	Incertidumbre de medida	m/s^2	0.95	1.14	0.73	1.66	

(*) La potenza nominale del motore indicata nel presente documento corrisponde alla potenza netta erogata, testata su un motore di serie per il modello GCV135 e misurata in base a quanto previsto dalla normativa SAE J1349 a 3600 giri/min. (potenza netta). I motori destinati alla produzione di massa possono discostarsi da questo valore. La potenza effettiva erogata dal motore installato sulla macchina finale varierà in funzione di numerosi fattori, tra cui la velocità operativa del motore in applicazione, le condizioni ambientali, la manutenzione ed altre variabili.

(*) Het nominale vermogen van de motor in dit document is het nettovermogen gemeten volgens SAE J1349 en geleverd met een productiemachine GCV135 bij 3600 omw./min. Massaproductiemotoren kunnen hiervan afwijken. Het uiteindelijke vermogen is afhankelijk van vele factoren, zoals bedrijfstoerental, omgevingscondities, onderhoud e.d.

(*) La clasificación de potencia del motor al que se hace referencia en este documento corresponde a la potencia producida neta probada en un motor a la venta para el modelo GCV135 y medida de acuerdo con la norma SAE J1349 a 3.600 rev/min (potencia neta). Los motores de fabricación en serie pueden ofrecer valores distintos. La potencia producida real para el motor instalado en la máquina final variará dependiendo de numerosos factores, entre ellos la velocidad de funcionamiento del motor durante su utilización, las condiciones medioambientales, el mantenimiento y otras variables.

EN Major Honda distributor addresses
FR Adresses des principaux concessionnaires Honda
DE Adressen derwichtigsten Honda-Haupthändler
IT Elenco dei maggiori distributori Honda in Europa
NL Adressen van Honda-importeurs
ES Direcciones de los principales concesionarios Honda

AUSTRIA
Honda Austria Branch of Honda Motor Europe Ltd.
Hondastraße 1
2351 Wiener Neudorf
Tel. : +43 (0)2236 690 0
Fax : +43 (0)2236 690 480
http://www.honda.at
✉ HondaPP@honda.co.at

BALTIC STATES
(Estonia / Latvia / Lithuania)
Honda Motor Europe Ltd. Eesti filiaal
Tulika 15/17
10613 Tallinn
Tel. : +372 6801 300
Fax : +372 6801 301
✉ honda.baltic@honda-eu.com

BELGIUM
Honda Motor Europe Ltd. Belgian Branch
Doornveld 180-184
1731 Zellik
Tel. : +32 2620 10 00
Fax : +32 2620 10 01
http://www.honda.be
✉ BH_PE@HONDA-EU.COM

BULGARIA
Kirov Ltd.
49 Tsaritsa Yoana blvd
1324 Sofia
Tel. : +359 2 93 30 892
Fax : +359 2 93 30 814
http://www.kirov.net
✉ honda@kirov.net

CROATIA
Hongoldonia d.o.o.
Vrbaska 1c
31000 Osijek
Tel.: +38531320420
Fax: +38531320429
http://www.hongoldonia.hr
✉ prodaja@hongoldonia.hr

CYPRUS
Alexander Dimitriou & Sons Ltd.
162, Yiannos Kranidiotis Avenue
2235 Latsia, Nicosia
Tel. : + 357 22 715 300
Fax : + 357 22 715 400

CZECH REPUBLIC
BG Technik cs, a.s.
U Zavodiste 251/8
15900 Prague 5 - Velka Chuchle
Tel. : +420 2 838 70 850
Fax : +420 2 667 111 45
http://www.honda-stroje.cz

DENMARK
TIMA A/S
Tårnfalkevej 16
2650 Hvidovre
Tel. : +45 36 34 25 50
Fax : +45 36 77 16 30
http://www.hondapower.dk

FINLAND
OY Brandt AB.
Tuupakantie 7B
01740 Vantaa
Tel. : +358 207757200
Fax : +358 9 878 5276
http://www.brandt.fi

FRANCE
Honda Motor Europe Ltd.
Division Produit d'Equipement
Parc d'activités de Pariest, Allée du 1er mai
Croissy Beaubourg BP46, 77312 Marne
La Vallée Cedex 2
Tél. : 01 60 37 30 00
Fax : 01 60 37 30 86
http://www.honda.fr
✉ espace-client@honda-eu.com

GERMANY
Honda Deutschland Niederlassung der Honda Motor Europe Ltd.
Hanauer Landstraße 222-224
D-60314 Frankfurt
Tel.: 01805 20 20 90
Fax.: +49 (0)69 83 20 20
http://www.honda.de
✉ info@post.honda.de

GREECE
Saracakis Brothers S.A.
71 Leoforos Athinon
10173 Athens
Tel. : +30 210 3497809
Fax : +30 210 3467329
http://www.honda.gr
✉ info@saracakis.gr

HUNGARY
Motor Pedo Co., Ltd.
Kamaraerdei ut 3.
2040 Budaors
Tel. : +36 23 444 971
Fax : +36 23 444 972
http://www.hondakisgepek.hu
✉ info@hondakisgepek.hu

ICELAND
Bernhard ehf.
Vatnagardar 24-26
104 Reykdjavik
Tel. : +354 520 1100
Fax : +354 520 1101
http://www.honda.is

IRELAND
Two Wheels Ltd.
M50 Business Park, Ballymount
Dublin 12
Tel. : +353 1 4381900
Fax : +353 1 4607851
http://www.hondaireland.ie
✉ Service@hondaireland.ie

ITALY
Honda Italia Industriale S.p.A.
Via della Cecchignola, 13
00143 Roma
Tel. : +848 846 632
Fax : +39 065 4928 400
http://www.hondaitalia.com
✉ info.power@honda-eu.com

MALTA
The Associated Motors Company Ltd.
New Street in San Gwakkin Road
Mriehel Bypass, Mriehel QRM17
Tel. : +356 21 498 561
Fax : +356 21 480 150

NETHERLANDS
Honda Motor Europe Ltd.
Afd, Power Equipment Capronilaan 1
1119 NN Schiphol-Rijk
Tel. : +31 20 7070000
Fax : +31 20 7070001
http://www.honda.nl

NORWAY
Berema AS
P.O. Box 454
1401 Ski
Tel. : +47 64 86 05 00
Fax : +47 64 86 05 49
http://www.berema.no
✉ berema@berema.no

POLAND
Aries Power Equipment Sp. z.o.o.
ul. Wroclawska 25
01-493 Warszawa
Tel. : +48 (22) 861 43 01
Fax : +48 (22) 861 43 02
www.ariespower.pl, www.mojahonda.pl
✉ info@ariespower.pl

PORTUGAL
GROW Productos de Forca Portugal
Rua Fontes Pereira de Melo 16
Abrunheira, 2714-506 Sintra
Tel. : +351 211 303 000
Fax : +351 211 303 003
http://www.grow.com.pt
✉ abel.leiriao@grow.com.pt

REPUBLIC OF BELARUS
Scanlink Ltd.
Kozlova Drive, 9
220037 Minsk
Tel. : +375 172 999090
Fax : +375 172 999900
http://www.hondapower.by

ROMANIA
Hit Power Motor Srl
str. Vasile Stroescu nr. 12 , Camera 6, Sector 2
021374 Bucuresti
Tel. : +40 21 637 04 58
Fax : +40 21 637 04 78
http://www.honda.ro
✉ hit_power@honda.ro

RUSSIA
Honda Motor RUS LLC
1, Pridirizhnaya Street, Sharapovo settlement,
Naro-Fominsky district,
Moscow Region, 143350 Russia
Tel. : +7(495) 745 20-80
Fax : +7 (495) 745 20 81
http://www.honda.co.ru
✉ postoffice@honda.co.ru

SERBIA & MONTENEGRO
BPP Group d.o.o
Generala Horvatovica 68
11000 Belgrade
Tel. : +381 11 3820 295
Fax : +381 11 3820 296
http://www.hondasrbija.co.rs
✉ honda@bazis.co.rs

SLOVAK REPUBLIC
Honda Motor Europe Ltd. Slovensko, organizačná zložka
Prievozská 6 821 09 Bratislava
Tel. : +421 2 32131112
Fax : +421 2 32131111
http://www.honda.sk

SLOVENIA
AS Domzale Moto Center D.O.O.
Blatnica 3A
1236 Trzin
Tel. : + 386 1 562 22 62
Fax : + 386 1 562 37 05
www.honda-as.com
✉ informacije@honda-as.com

SPAIN & LAS PALMAS PROVINCE
(Canary Islands)
Greens Power Products, S.L.
Poligono Industrial Congost -
Av Ramon Ciurans n°2
08530 La Garriga - Barcelona
Tel. : +34 93 860 50 25
Fax : +34 93 871 81 80
http://www.hondaencasa.com

SWEDEN
Honda Motor Europe Ltd. filial Sverige
Box 31002-Långhusgatan 4
215 86 Malmö
Tel. : +46 (0)40 600 23 00
Fax : +46 (0)40 600 23 19
http://www.honda.se
✉ hpesinfo@honda-eu.com

SWITZERLAND
Honda Motor Europe Ltd., Slough
Succursale de Satigny/Genève
Rue de la Bergère 5
1242 Satigny
Tel. +41 (0)22 989 05 00
Fax +41 (0)22 989 06 60
http://www.honda.ch

TENERIFE PROVINCE
(Canary Islands)
Automocion Canarias S.A.
Carretera General del Sur, KM. 8,8
38107 Santa Cruz de Tenerife
Tel. : +34 (922) 620 617
Fax : +34 (922) 618 042
http://www.aucasa.com
✉ ventas@aucasa.com
✉ taller@aucasa.com

TURKEY
Anadolu Motor Uretim ve Pazarlama AS
Esentepe mah. Anadolu
cad. No: 5
Kartal 34870 Istanbul
Tel. : +90 216 389 59 60
Fax : +90 216 353 31 98
http://www.anadolumotor.com.tr
✉ antor@antor.com.tr

UKRAINE
Honda Ukraine LLC
101 Volodymyrska Str. - Build. 2
Kyiv 01033
Tel. : +380 44 390 14 14
Fax. : +380 44 390 14 10
http://www.honda.ua
✉ CR@honda.ua

UNITED KINGDOM
Honda Motor Europe Ltd.
470 London Road
Slough - Berkshire, SL3 8QY
Tel. : +44 (0)845 200 8000
http://www.honda.co.uk

"EC Declaration of Conformity" CONTENT OUTLINE
"CE-Déclaration de conformité" DESCRIPTION DE TABLE DES MATIERES
"EU-Konformitätserklärung" INHALTSÜBERSICHT
DESCRIPCIÓN GENERAL DEL CONTENIDO DE LA "Declaración de Conformidad CE"
DESCRIZIONE DEL CONTENUTO DELLA "Dichiarazione CE di Conformità"

EC Declaration of Conformity

1. The undersigned, Hiroki Chubachi, representing the manufacturer, herewith declares that the machinery described below fulfils all the relevant provisions of:
   - Directive 2006/42/EC on machinery
   - Directive 2004/108/EC on electromagnetic compatibility
   - Directive 2000/14/EC – 2005/88/EC on outdoor noise
2. Description of the machinery
   a) Generic denomination: Pedestrian-controlled lawnmower
   b) Function: Cutting of grass

c) Commercial name	d) Type	e) Serial number
*1	*1	

3. Manufacturer and able to compile the technical documentation
   Honda France Manufacturing S.A.S.
   Pôle 45 – Rue des Châtaigniers
   45140 ORMES - FRANCE

4. References to harmonized standards	5. Other standards or specifications
EN ISO 14982 :2009 EN ISO 5395-1 :2013 EN ISO 5395-2 :2013	N/A

6. Outdoor noise Directive
   a) Measured sound power dB(A): *1
   b) Guaranteed sound power dB(A): *1
   c) Noise parameter: *1
   d) Conformity assessment procedure: ANNEX VI
   e) Notified body: IRSTEA Notify body 0388
   1 rue Pierre Gilles de Gennes
   CS 10030 – 92761 Antony Cedex
7. Done at: ORMES – FRANCE
8. Date:

Hiroki Chubachi
President
Honda France Manufacturing S.A.S.

*1: see specification page.
*1: voir page de spécifications
*1: Siehe Spezifikationen-Seite
*1: consulte la página de las especificaciones
*1: vedi la pagina delle caratteristiche tecniche

Français. (French)
Déclaration CE de Conformité
1. Le soussigné, Hiroki Chubachi, représentant du constructeur, déclare que la machine décrit ci-dessous répond à toutes les dispositions applicables de
* Directive Machine 2006/42/CE
* Directive 2004/108/CE sur la compatibilité électromagnétique
* Directive 2000/14/CE – 2005/88/CE des émissions sonores dans l'environnement des matériels destinés à être utilisé à l'extérieur des bâtiments
2. Description de la machine
a) Dénomination générique : Tondeuses à gazon à conducteur à pied
b) Fonction : couper de l'herbe (tondre)
c) Nom Commercial d) Type
e) Numéro de série
3. Constructeur et en charge des éditions de documentation techniques
4. Référence aux normes harmonisées
5. Autres normes et spécifications
6. Directive des émissions sonores dans l'environnement des matériels destinés à être utilisé à l'extérieur des batiments
a) Puissance accoustique mesurée
b) Puissance accoustique garantie
c) Paramétre du bruit
d) Procédure d'évaluation de conformité
e) Organisme notifié
7. Fait à 8. Date

Italiano (Italian)
Dichiarazione CE di Conformità
1. Il sottoscritto, Hiroki Chubachi in rappresentanza del costruttore, dichiara qui di seguito che la macchina sotto descritta soddisfa tutte le disposizioni pertinenti delle:
* Direttiva macchine 2006/42/CE
* Direttiva sulla compatibilità elettromagnetica 2004/108/CE
* Direttiva sulla emissione acustica delle macchine e attrezzature destinate a funzionare all'aperto 2000/14/CE – 2005/88/CE
2. Descrizione della macchina
a) Denominazione generica : Tosaerba con operatore al seguito
b) Funzione : Taglio di erba
c) Denominazione commerciale d) Tipo
e) Numero di serie
3. Costruttore e competente per la compilazione della documentazione tecnica
4. Riferimento agli standard armonizzati
5. Altri standard o specifiche
6. Direttiva sulla emissione acustica delle macchine e attrezzature destinate a funzionare all'aperto
a) Livello di potenza sonora misurato
b) Livello di potenza sonora garantito
c) Parametri emissione acustica
d) Procedura di valutazione della conformità
e) Organismo notificato
7. Fatto a 8. Data

Deutsch (German)
EG-Konformitätserklärung
1. Der Unterzeichner, Hiroki Chubachi der den Hersteller vertritt, erklärt hiermit dass das hierunter genannte Maschine allen einschlägigen Bestimmungen der * entspricht.
* Maschinenrichtlinie 2006/42/EG
* Richtlinie der Elektromagnetischen Kompatibilität 2004/108/EG
* Geräuschrichtlinie im Freien 2000/14/EG – 2005/88/EG
2. Beschreibung der Maschine
a) Allgemeine Bezeichnung : Handgeführte Rasenmäher
b) Funktion : Gras schneiden
c) Handelsbezeichnung d) Typ
e) Seriennummer
3. . Hersteller und in der Position, die technische Dokumentation zu erstellen
4. Verweis auf harmonisierte Normen
5. Andere Normen oder Spezifikationen
6. Geräuschrichtlinie im Freien
a) gemessene Lautstärke
b) Schalleistungspegel
c) Geräuschvorgabe
d) Konformitätsbewertungs Ablauf
e) Benannte Stelle
7. Ort 8. Datum

Nederlands (Dutch)
EG-verklaring van overeenstemming
1. Ondergetekende, Hiroki Chubachi, vertegenwoordiger van de constructeur, verklaart hiermee dat het hieronder beschreven machine voldoet aan alle toepasselijke bepalingen van:
* Richtlijn 2006/42/EG betreffende machines
* Richtlijn 2004/108/EG betreffende elektromagnetische overeenstemming
* Richtlijn 2000/14/EG – 2005/88/EG betreffende geluidsemissie (openlucht)
2. Beschrijving van de machine
a) Algemene benaming : Handgeleide grasmaaier
b) Functie : gras maaien
c) Handelsbenaming d) Type
e) Serienummer
3. Fabrikant en in staat om de technische documentatie samen te stellen
4. Refereert naar geharmoniseerde normen
5. Andere normen of specificaties
6. Geluidsemissierichtlijn (openlucht)
a) Gemeten geluidsvermogensniveau
b) Gewaarborgd geluidsvermogensniveau
c) Geluidsparameter
d) Conformiteitsbeoordelingsprocedure
e) Aangemelde instantie
7. Plaats 8. Datum

Dansk (Danish)
EU OVERENSTEMMELSEERKLÆRING
1. UNDERTEGNEDE, Hiroki Chubachi, SOM REPRÆSENTERER PRODUCENTEN, ERKLÆRER HERMED AT MASKINEN, SOM ER BESKREVET NEDENFOR, OPFYLDER ALLE RELEVANTE BESTEMMELSER IFØLGE:
* MASKINDIREKTIV 2006/42/EF
* EMC-DIREKTIV 2004/108/EF
* DIREKTIV OM STØJEMISSION 2000/14/EF – 2005/88/EF
2. BESKRIVELSE AF PRODUKTET
a) FÆLLESBETEGNELSE : Plæneklipper betjent af gående bruger
b) ANVENDELSE : Græsklipning
c) HANDELSBETEGNELSE d) TYPE
e) SERIENUMMER
3. PRODUCENT OG I STAND TIL AT UDARBEJDE DEN TEKNISKE DOKUMENTATION
4. REFERENCE TIL HARMONISEREDE STANDARDER
5. ANDRE STANDARDER ELLER SPEFIFIKATIONER
6. DIREKTIV OM STØJEMISSION FRA MASKINER TIL UDENDØRS BRUG
a) MÅLT LYDEFFEKTNIVEAU
b) GARANTERET LYDEFFEKTNIVEAU
c) STØJPARAMETER
d) PROCEDURE FOR OVERENSSTEMMELSESVURDERING
e) BEMYNDIGET ORGAN
7. STED 8. DATO

Ελληνικά (Greek)
ΕΚ-Δήλωση συμμόρφωσης
1. Ο κάτωθι υπογεγραμμένος, Hiroki Chubachi, εκπροσωπόντας τον κατασκευαστή, δηλώνω ότι το παρακάτω περιγραφόμενο όχημα πληροί όλες τις σχετικές προδιαγραφές του:
* Οδηγία 2006/42/ΕΚ για μηχανές
* Οδηγία 2004/108/ΕΚ για την ηλεκτρομαγνητική συμβατότητα
* Οδηγία 2000/14/ΕΚ – 2005/88/ΕΚ για το επίπεδο θορύβου σε εξωτερικούς χώρους.
2. Περιγραφή μηχανήματος
α) Γενική ονομασία : Χλοοκοπτικό ελεγχόμενο από πεζό
β) Λειτουργία : για κόψιμο γρασιδιού
c) Εμπορική ονομασία d) Τύπος
e) Αριθμός σειράς παραγωγής
3 Κατασκευαστής και να είναι σε θέση να καταρτίσει τον τεχνικό φάκελο
4. Αναφορά σε εναρμονισμένα πρότυπα
5. Λοιπά πρότυπα ή προδιαγραφές
6. Οδηγία επιπέδου θορύβου εξωτερικών χώρων
α) Μετρηθείσα ηχητική ένταση
b) Εγγυημένη ηχητική ένταση
c) Ηχητική παράμετρος
d) Διαδικασία πιστοποίησης
e) Οργανισμόςπιστοποίησης
7. Η δοκιμή έγινε 8. Ημερομηνία

Svenska (Swedish)
EG-försäkran om överensstämmelse
1. Undertecknad, Hiroki Chubachi, representant för tillverkaren, deklarerar härmed att maskinen beskriven nedan fullföljer alla relevanta bestämmelser enl:
* Direktiv 2006/42/EG gällande maskiner
* Direktiv 2004/108/EG gällande elektromagnetisk kompatibilitet
* Direktiv 2000/14//EG – 2005/88/EG gällande buller utomhus
2. Maskinbeskrivning
a) Allmän benämning : Gå bakom gräsklippare
b) Funktion : gräsklippning
c) Och varunamn d) Typ
e) Serienummer
3. Tillverkare och ska kunna sammanställa teknisk dokumentationen.
4. referens till överensstämmande standarder
5. Andra standarder eller specifikationer
6. Direktiv för buller utomhus
a) Uppmätt ljudnivå
b) Garanterad ljudnivå
c) Buller parameter
d) Förfarande för bedömning
e) Anmälda organ
7. Utfärdat vid 8. Datum

Español (Spanish)
Declaración de Conformidad CE
1. El firmante, Hiroki Chubachi, en representación del fabricante, adjunto declara que la máquina abajo descrita, cumple las cláusulas relevantes de:
* Directiva 2006/42/CE de maquinaria
* Directiva 2004/108/CE de compatibilidad electromagnética
* Directiva 2000/14/CE – 2005/88/CE de ruido exterior
2. Descripción de la máquina
a) Denominación genérica : Cortacésped de mano
b) Función : Cortar el césped
c) Denominación comercial d) Tipo
e) Número de serie
3. Fabricante que puede compilar el expediente técnico
4. Referencia de los estándar harmonizados
5. Otros estándar o especificaciones
6. Directiva sobre ruido exterior
a)Potencia sonora Medida
b) Potencia sonora Garantizada
c) Parámetros ruido
d) Procedimiento evaluación conformidad
e) Organismo notificado
7. Realizado en 8. Fecha

Română (Romanian)
CE -Declaratie de Conformitate
1. Subsemnatul Hiroki Chubachi, reprezentand producatorul, declar prin prezenta faptul ca echipamentul descris mai jos indeplineste toate conditiile necesare din:
* Directiva 2006/42/CE privind echipamentul
* Directiva 2004/108/CE privind compatibilitatea electromagnetica
* Directiva 2000/14/CE – 2005/88/CE privind poluarea fonica in spatiu deschis
2. Descrierea echipamentului
a) Denumire generica : Maşină de tuns gazon cu utilizator în picioare
b) Domeniu de utilizare : tunderea ierbii
c) Denumire comerciala d) Tip
e) Serie produs
3. Producator şi abilitat să realizeze documentaţie tehnică
4. Referinta la standardele armonizate
5. Alte standarde sau norme
6. Directiva privind poluarea fonica in spatiu inchis
a) Puterea acustica masurata
b) Putere acustica maxim garantata
c) Indice poluare fonica
d) Procedura de evaluare a conformitatii
e) Notificari
7. Emisa la 8. Data

Português (Portuguese)
Declaração CE de Conformidade
1. O abaixo assinado, Hiroki Chubachi, representante do fabricante, declara que a máquina abaixo descrita cumpre todas as estipulações relevantes da:
* Directiva 2006/42/CE de máquina
* Directiva 2004/108/CE de compatibilidade electromagnética
* Directiva 2000/14/CE – 2005/88/CE de ruído exterior
2. Descrição da máquina
a) Denominação genérica : Corta relva com operador apeado
b) Função : corte de relva
c) Marca d) Tipo
e) Número de série
3. Fabricante com capacidade para compilar documentação técnica
4. Referência a normas harmonizadas
5. Outras normas ou especificações
6. Directiva de ruído exterior
a) Potência sonora medida
b) Potência sonora garantida
c) Parametro de ruído
d) Procedimento de avaliação da conformidade
e) Organismo notificado
7. Feito em 8. Data

Polski (Polish)
Deklaracja Zgodności WE
1. Niżej podpisany Hiroki Chubachi, reprezentujący producenta, niniejszym deklaruje , że urządzenie opisane
poniżej spełnia wszelkie właściwe postanowienia:
* Dyrektywy maszynowej 2006/42/WE
* Dyrektywy Kompatybilności Elektromagnetycznej 2004/108/WE
* Dyrektywa Hałasowa 2000/14/WE – 2005/88/WE
2. Opis urządzenia:
a) Nazwa ogólna: Kosiarka prowadzona przez pieszego
b) Funkcja: ścinanie trawy
c) Nazwa handlowa d) Typ
e) Numer seryjny
3. Producent oraz osoba upoważniona do przygotowania dokumentacji technicznej
4. Zastosowane normy zharmonizowane
5. Pozostałe normy lub specyfikacje
6. Dyrektywa Hałasowa
a) Zmierzony poziom mocy akustycznej
b) Gwarantowany poziom mocy akustycznej
c) Wartość hałasu
d) Procedura oceny zgodności
e) Jednostka notyfikowana
7. Miejsce
8. Data

Suomi / Suomen kieli (Finnish)
EY-VAATIMUSTENMUKAISUUSVAKUUTUS
1. Allekirjoittanut valmistajan edustaja Hiroki Chubachi vakuuttaa täten, että alla mainittu kone/tuote täyttää kaikki seuraavia määräyksiä:
* Konedirektiivi 2006/42/EY
* Direktiivi 2004/108/EY sähkömagneettinen yhteensopivuus
* Direktiivi 2000/14/EY – 2005/88/EY ympäristön melu
2. TUOTTEEN KUVAUS
a) Yleisarvomäärä : Työnnettävä ruohonleikkuri
b) Toiminto : ruohon leikkaus
c) KAUPALLINEN NIMI d) TYYPPI
e) SARJANUMERO
3. Valmistaja ja tekniston dokumenttien laatia
4. VIITTAUS YHTEISIIN STANDARDEIHIN
5. MUU STANDARDI TAI TEKNISET TIEDOT
6. Ympäristön meludirektiivi
a) Mitattu melutaso
b) Todenmukainen melutaso
c) Melu parametrit
d) Yhdenmukaisuuden arvioinnin menetelmä
e) Tiedonantoelin
7. TEHTY 8. PÄIVÄMÄÄRÄ

Magyar (Hungarian)
EK-megfelelőségi nyilatkozata
1. Alulírott Hiroki Chubachi, mint a gyártó képviselője nyilatkozom, hogy az általunk gyártott gép megfelel az összes, alább felsorolt direktívának:
* 2006/42/EK Direktívának berendezésekre
* 2004/108/EK Direktívának elektromágneses megfelelőségre
* 2000/14/EK – 2005/88/EK Diretívának kültéri zajszintre
2. A gép leírása
a) Általános megnevezés : Nem önjáró, tolós fűnyíró
b) Funkció : fű levágása
c) Kereskedelmi nevét d) Tipus
e) Sorozatszám
3. Gyártó és képes összeállítani a műszaki dokumentációt.
4. Hivatkozással a szabványokra
5. Más előírások, megjegyzések
6. Kültéri zajszint Direktíva
a) Mért hangerő
b) Szavatolt hangerő
c) Zajszint paraméter
d) Megfelelőségi becslési eljárás
e) Kijelölt szervezet
7. Keltezés helye 8. Keltezés ideje

Cestina (Czech)
ES – Prohlášení o shodě
1. Zástupce výrobce, Hiroki Chubachi svým podpisem potvrzuje, že stroj popsaný níže splňuje požadavky příslušných opatření:
* Směrnice 2006/42/ES pro strojní zařízení
* Směrnice 2004/108/ES stanovující technické požadavky na výrobky z hlediska elektromagnetické kompatibility
* Směrnice 2000/14/ES – 2005/88/ES stanovující technické požadavky na výrobky z hlediska emisí hluku zařízení pro venkovní použití
2. Popis zařízení
a) Všeobecné označení : Ručně vedená zahradní sekačka
b) Funkce : Sekání trávy
c) Obchodní název d) Typ
e) Výrobní číslo
3. Výrobce a osoba pověřená kompletací technické dokumentace
4. Odkazy na harmonizované normy
5. Ostatní použité normy a specifikace
6. Směrnice pro hluk pro venkovní použití
a) Naměřený akustický výkon
b) Garantovaný akustický výkon
c) Parametr hluku
d) Způsob posouzení shody
e) Notifikovaná osoba
7. Podepsáno v 8. Datum

Latviešu (Latvian)
EK atbilstības deklarācija
1. Zemāk minētais Hiroki Chubachi, kā ražotāja pārstāvis ar šo apstiprina, ka zemāk aprakstītie mašīna, atbilst visām zemāk norādīto direktīvu sadaļām:
* Direktīva 2006/42/EK par mašīnām
* Direktīva 2004/108/EK attiecībā uz elektromagnētisko savietojamību
* Direktīva 2000/14/EK – 2005/88/EK par trokšņa emisiju vidē
2. Iekārtas apraksts
a) Vispārējais nosukums : Rokas zāles pļāvējs
b) Funkcija : zāles pļaušana
c) Komercnosaukums d) Tips
e) Sērijas numurs
3. Ražotājs, kas spēj sastādīt tehnisko dokumentāciju
4. Atsauce uz saskaņotajiem standartiem
5. Citi noteiktie standarti vai specifikācijas
6. Ārējo trokšņu Direktīva
a) Izmērītā trokšņa lielums
b) Pieļaujamais trokšņa lielums
c) Trokšņa parametri
d) Atbilstības vērtējuma procedūra
e) Informētā iestāde
7. Vieta 8. Datums

Slovenčina (Slovak)
ES vyhlásenie o zhode
1. Dolupodpísaný pán Hiroki Chubachi zastupujúci výrobcu týmto vyhlasuje, že uvedený strojové je v zhode s nasledovnými smernicami:
* Smernica 2006/42/ES (Strojné zariadenia)
* Smernica 2004/108/ES (Elektromagnetická kompatibilita)
* Smernica 2000/14/ES – 2005/88/ES (Emisie hluku)
2. Popis stroja
a) Druhové označenie : Ručne vedená kosačka na trávu
b) Funkcia : Kosenie trávy
c) Obchodný názov d) Typ
e) Výrobné číslo
3. Výrobca a schopný zostaviť technickú dokumentáciu
4. Referencia k harmonizovaným štandardom
5. Ďalšie štandardy alebo špecifikácie
6. Smernica pre emisie hluku vo voľnom priestranstve
a) Nameraná hladina akustického výkonu
b) Zaručená hladina akustického výkonu
c) Rozmer
d) Procedúra posudzovania zhody
e) Notifikovaná osoba
7. Miesto 8. Dátum

Eesti (Estonian)
EÜ vastavusdeklaratsioon
1. Allakirjutanu, Hiroki Chubachi, kinnitab tootja volitatud esindajana, et allpool kirjeldatud masina vastab kõikidele alljärgnevate direktiivide sätetele:
* Masinate direktiiv 2006/42/EÜ
* Elektromagnetilise ühilduvuse direktiiv 2004/108/EÜ
* Välismüra direktiiv 2000/14/EÜ – 2005/88/EÜ
2. Seadmete kirjeldus
a) Üldnimetus : Käsimuruniiduk
b) Funktsiooon : muru niitmine
c) Kaubanduslik nimetus d) Tüüp
e) Seerianumber
3. Tootja, kes on pädev täitma tehnilist dokumentatsiooni
4. Viide ühtlustatud standarditele
5. Muud standardid ja spetsifikatsioonid
6. Välismüra direktiiv
a) Mõõdetud helivõimsuse tase
b) Lubatud helivõimsuse tase
c) Müra parameeter
d) Vastavushindamismenetlus
e) Teavitatud asutus
7. Koht 8. Kuupäev

Slovenščina (Slovenian)
ES izjava o skladnosti
1. Spodaj podpisani, Hiroki Chubachi, ki predstavljam proizvajalca, izjavljam da spodaj opisana stroj ustreza vsem navedenim direktivam:
* Direktiva 2006/42/ES o strojih
* Direktiva 2004/108/ES o elektromagnetni združljivosti
* Direktiva 2000/14/ES – 2005/88/ES o hrupnosti
2. Opis naprave
a) Vrsta stroja : Vrtna kosilnica
b) Funkcija : košenje trave
c) Trgovski naziv
d) Tip
e) Serijska številka
3. Proizvajalec ki lahko predloži tehnično dokumentacijo
4. Upoštevani harmonizirani standardi
5. Ostali standardi ali specifikacij
6. Direktiva o hrupnosti
a) Izmerjena zvočna moč
b) Garantirana zvočna moč
c) Parameter
d) Postopek
e) Postopek opravil
7. Kraj 8. Datum

Lietuvių kalba (Lithuanian)
EB atitikties deklaracija
1. Žemiau pasirašes, p. Hiroki Chubachi atstovaujantis gamintoją, deklaruoja, kad žemiau aprašyta mašina atitinka visas išvardintų direktyvų nuostatas:
* Mechanizmų direktyva 2006/42/EB
* Elektromagnetinio suderinamumo direktyva 2004/108/EB
* Triukšmo lauke direktyva 2000/14/EB – 2005/88/EB
2. Prietaiso aprašymas
a) Bendras pavadinimas : Pėsčiojo valdoma vejapjovė
b) Funkcija : žolės pjovimas
c) Komercinis pavadinimas d) Tipas
e) Serijos numeris
3. Gamintojas ir galintis sudaryti techninę dokumentaciją
4. Nuorodos į suderintus standartus
5. Kiti standartai ir specifikacija
6. Triukšmo lauke direktyva
a) Išmatuotas garso galingumo lygis
b) Garantuojamas garso galingumo lygis
c) Triukšmo parametras
d) Tipas
e) Registruota įstaiga
7. Vieta 8. Data

Български (Bulgarian)
ЕО декларация за съответствие
1. Долуподписалият се Hiroki Chubachi, представляващ производителя, с настоящото декларирам, че машините, описани по-долу, отговарят на всички съответни разпоредби на:
* Директива2006/42/ЕО относно машините
* Директива 2004/108/ЕО относно електромагнитната съвместимост
* Директива 2000/14/ЕО – 2005/88/ЕО относно шумовите емисии на съоръжения, предназначени за употреба извън сградите
2. Описание на машините
а) Общо наименование : Косачка без самоход
b) Функция : косене на трева
c) Търговско наименование d) Тип
е) Сериен номер
3. Производител и отговорник за съставяне на техническа документация
4. Съответствие с хармонизирани стандарти
5. Други стандарти или спецификации
6. Директива относно шумовите емисии на съоръжения, предназначени за употреба извън сградите
а) Измерена звукова мощност
b) Гарантирана звукова мощност
c) Параметърът шум
d) Процедурата за оценка на съответствието
е) Нотифициран орган
7. Място на изготвяне 8. Дата на изготвяне

Norsk (Norwegian)
EF- Samsvarserklæring
1. Undertegnede, Hiroki Chubachi representerer produsenten og herved erklærer at maskineri beskrevet nedenfor innfrir relevant informasjon fra følgende forskrifter.
* Maskindirektivet 2006/42/EF
* Direktiv EMC: 2004/108/EF Elektromagnetisk kompablitet
* Direktiv om støy utendørs 2000/14/EF – 2005/88/EF
2. Beskrivelse av produkt
a) Felles benevnelse : Gressklipper til å gå bak
b) Funksjon : Klippe gress
c) Handelsnavn d) Type
e) Serienummer
3. Produsent og i stand til å utarbeide den tekniske dokumentasjonen
4. Referanse til harmoniserte standarder
5. Øvrige standarder eller spesifikasjoner
6. Utendørs direktiv får støy
a) Målt støy
b) Maks støy
c) Konstant støy
d) Verdi vurderings prosedyre
e) Gjeldene kjøretøy/kropp/stamme/skrog
7. Sted 8. Dato

Türk (Turkish)
AT Uygunluk Beyanı
1. Aşağıda imzası bulunan Hiroki Chubachi, üreticinin adına, bu yazıyla birlikte aşağıdaki makine ile ilgili tüm hükümlülüklerin yerine getirildiğini beyan etmektedir:
* Makina Emniyet Yönetmeliği 2006/42/AT
* Elektromanyetik Uyumluluk Yönetmeliği 2004/108/AT
* Açık Alanda Kullanılan Techizat Tarafından Oluşturulan Çevredeki Gürültü Emisyonu İle İlgili Yönetmelik 2000/14/AT – 2005/88/AT
2. Makinanın tarifi
a) Kapsamlı adlandırma: Yaya kumandalı çim biçme makinesi
b) İşlevi : Çimlerin kesilmesi
c) Ticari adı d) Tipi
e) Seri numarası
3. Teknik dosyayı hazırlamakla yetkili olan Toplulukta yerleşik İmalatçı
4. Uyumlaştırılmış standartlara atıf
5. Diğer standartlar veya spesifikasyonlar
6. Açık alan gürültü Yönetmeliği
a) Ölçülen ses gücü
b) Garanti edilen ses gücü
c) Gürültü parametresi
d) Uygunluk değerlendirme prosedürü
e) Onaylanmış kuruluş
7. Beyanın yeri : 8. Beyanın tarihi :

Islenska(Icelandic)
EB-Samræmisyfirlýsing
1. Undirritaður, Mr Hiroki Chubachi, fyrir hönd framleiðandans, lýsir hér með yfir því að vélin sem lýst er hér að neðan samræmist öllum gildandi ákvæðum tilskipunar:
*Leiðbeiningar fyrir vélbúnað 2006/42/EB
*Leiðbeiningar fyrir rafsegulsvið 2004/108/EB
*Leiðbeiningar um hávaðamengun 2000/14/EB – 2005/88/EB
2. Lýsing á vélbúnaði
a) Flokkur : Sláttuvél
b) Virkni : Gras slegið
c) Nafn d) Tegund
e) Serial númer
3. Framleiðandi og fær um að taka saman tækniskjölin
4. Tilvísun um heildar staðal
5. Aðrir staðlar eða sérstöður
6. Leiðbeiningar um hávaðamengun
a) Mældur hávaða styrkur
b) Staðfestur hávaða styrkur
c) Hávaða breytileiki
d) Staðfesting á gæðastöðlum
e) Merkingar
7. Gert hjá 8. Dagsetning

Hrvatski(Croatian)
EK Izjava o sukladnosti
1. Potpisani, Hiroki Chubachi, u ime proizvođač, ovime izjavljuje da strojevi navedeni u nastavku ispunjavaju sve važeče odredbe:
* Propisa za strojeve 2006/42/EK
* Propisa o elektromagnetskoj kompatibilnosti 2004/108/EK
* Propisa o buci na otvorenome 2000/14/EK – 2005/88/EK
2. Opis strojeva
a) Opća vrijednost : Kosilice trave s rukovateljem koji hoda
b) Funkcionalnost : rezanje trave
c) Komercijalni naziv d) Tip
e) Serijeski broj
3. Proizvođač i osoba za sastavljanje tehničke dokumentacije
4. Reference na usklađene norme
5. Ostale norme i specifikacije
6. Propis o buci na otvorenome
a) Izmjerena jačina zvuka
b) Zajamčena jačina zvuka
c) Parametar buke
d) Postupak za ocjenu sukladnosti
e) Obaviješteno tijelo
7. U 8. Datum