171506417/P0 02/2026

SRHB01

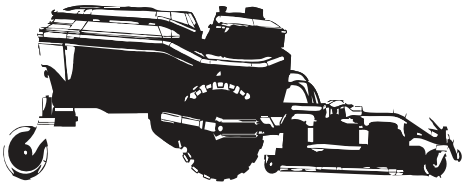

IT **Robot tagliaerba autonomo** - MANUALE DI ISTRUZIONI

ATTENZIONE: prima di usare la macchina, leggere attentamente il presente libretto.

BG **Роботизирана автономна косачка** - УПЪТВАНЕ ЗА УПОТРЕБА

ВНИМАНИЕ: преди да използвате машината прочетете внимателно настоящата книжка.

BS **Autonomna robotska kosilica** - UPUTSTVO ZA UPOTREBU

PAŽNJA: prije nego što koristite ovu mašinu, pažljivo pročitajte priručnik s uputama.

CS **Autonomní robotická sekačka na trávu** - NÁVOD K POUŽITÍ

UPOZORNĚNÍ: před použitím stroje si pozorně přečtěte tento návod k použití.

DA **Autonom robotplæneklipper** - BRUGSANVISNING

ADVARSEL: læs instruktionsbogen omhyggeligt igennem, før du tager denne maskine i brug.

DE **Autonomer Mähroboter** - GEBRAUCHSANWEISUNG

ACHTUNG: vor inbetriebnahme des geräts die gebrauchsanleitung aufmerksam lesen.

EL **Αυτόνομη ρομποτική χλοοκοπτική μηχανή** - ΟΔΗΓΙΕΣ ΧΡΗΣΠΣ

ΠΡΟΣΟΧΗ: πριν χρησιμοποιησετε το μηχανημα, διαβαστε προσεκτικα το παρον εγχειριδιο.

EN **Autonomous robot lawnmower** - OPERATOR'S MANUAL

WARNING: read thoroughly the instruction booklet before using the machine.

ES **Cortacésped robot autónomo** - MANUAL DE INSTRUCCIONES

ATENCIÓN: antes de utilizar la máquina, leer atentamente el presente manual.

ET **Autonoomne robotniiduk** - KASUTUSJUHEND

TÄHELEPANU: enne masina kasutamist lugeda tähelepanelikult antud kasutusjuhendit.

FI **Autonominen robottiruohonleikkuri** - KÄYTTÖOHJEET

VAROITUS: lue käyttöopas huolellisesti ennen koneen käyttöä.

FR **Tondeuse à gazon robot autonome** - MANUEL D'UTILISATION

ATTENTION: lire attentivement le manuel avant d'utiliser cette machine.

HR **Autonomna robotska kosilica** - PRIRUČNIK ZA UPORABO

POZOR: prije uporabe stroja, pažljivo pročitajte ovaj priručnik.

HU **Autonóm robotfűnyíró** - HASZNÁLATI UTASÍTÁS

FIGYELEM! a gép használata előtt olvassa el figyelmesen a jelen kézikönyvet.

LT **Autonominė robotinė vejapjovė** - NAUDOJIMO INSTRUKCIJOS

DĖMESIO: prieš naudojant įrenginį, atidžiai perskaityti šį naudotojo vadovą.

LV **Autonoms robotizēts zāles pļāvējs** - LIETOŠANAS INSTRUKCIJA

UZMANĪBU: pirms aparāta lietošanai rūpīgi izlasiet doto instrukciju.

MK **Автономна роботска косачка за трева** - УПАТСТВА ЗА УПОТРЕБА

ВНИМАНИЕ: прочитајте го внимателно ова упатство пред да ја користите машината.

NL **Autonome robotgrasmaaier** - GEBRUIKERSHANDLEIDING

LET OP: vooraleer de machine te gebruiken, dient men deze handleiding aandachtig te lezen.

NO **Autonom robotgressklipper** - INSTRUKSJONSBOK

ADVARSEL: les denne bruksanvisningen nøye før du bruker maskinen.

PL **Autonomiczny robot koszący trawę** - INSTRUKCJE OBSŁUGI

OSTRZEŻENIE: przed użyciem maszyny, należy uważnie przeczytać niniejszą instrukcję.

PT **Cortador de relva robótico autónomo** - MANUAL DE INSTRUÇÕES

ATENÇÃO: antes de usar a máquina, leia atentamente o presente manual.

RO **Maşină de tuns iarba robotizată autonomă** - MANUAL DE INSTRUCȚIUNI

ATENȚIE: înainte de a utiliza maşina, citiți cu atenție manualul de față.

RU **Автономная роботизированная газонокосилка** РУКОВОДСТВО ПО ЭКСПЛУАТАЦИИ

ВНИМАНИЕ: прежде чем пользоваться оборудованием, внимательно прочтите зто руководство по зксплуатации.

SK **Autonómna robotická kosačka na trávu** - NÁVOD NA POUŽITIE

UPOZORNENIE: pred použitím stroja si pozorne prečítajte tento návod.

SL **Avtonomna robotska kosilnica** - PRIROČNIK ZA UPORABO

POZOR: preden uporabite stroj, pazljivo preberite priročnik z navodili.

SR **Autonomna robotska kosilica** - PRIRUČNIK SA UPUTSTVIMA

PAŽNJA: pre korišćenja mašine pažljivo pročitati ovaj priručnik.

SV **Autonom robotgräsklippare** - BRUKSANVISNING

VARNING: läs igenom hela detta häfte innan du använder maskinen.

TR **Otonom robotik çim biçme makinesi** KULLANIM - KILAVUZU

DİKKAT: makıneyı kullanmadan önce talımatlar ıçeren kilavuzu dıkkatle okuyun.

ITALIANO - **Istruzioni Originali** ..... IT
БЪЛГАРСКИ - Инструкция за експлоатация ..... BG
BOSANSKI - Prijevod originalnih uputa ..... BS
ČESKY - Překlad původního návodu k používání ..... CS
DANSK - Oversættelse af den originale brugsanvisning ..... DA
DEUTSCH - Übersetzung der Originalbetriebsanleitung ..... DE
ΕΛΛΗΝΙΚΑ - Μετάφραση των πρωτότυπων οδηγιών ..... EL
ENGLISH - Translation of the original instruction ..... EN
ESPAÑOL - Traducción del Manual Original ..... ES
EESTI - Algupärase kasutusjuhendi tõlge ..... ET
SUOMI - Alkuperäisten ohjeiden käännös ..... FI
FRANÇAIS - Traduction de la notice originale ..... FR
HRVATSKI - Prijevod originalnih uputa ..... HR
MAGYAR - Eredeti használati utasítás fordítása ..... HU
LIETUVIŠKAI - Originalių instrukcijų vertimas ..... LT
LATVIEŠU - Instrukciju tulkojums no oriģināl valodas LV
МАКЕДОНСКИ - Превод на оригиналните упатства ..... MK
NEDERLANDS - Vertaling van de oorspronkelijke gebruiksaanwijzing ..... NL
NORSK - Oversettelse av den originale bruksanvisningen ..... NO
POLSKI - Tłumaczenie instrukcji oryginalnej ..... PL
PORTUGUÊS - Tradução do manual original ..... PT
ROMÂN - Traducerea manualului fabricantului ..... RO
РУССКИЙ - Перевод оригинальных инструкций ..... RU
SLOVENSKY - Preklad pôvodného návodu na použitie ..... SK
SLOVENŠČINA - Prevod izvirnih navodil ..... SL
SRPSKI - Prevod originalnih uputstva ..... SR
SVENSKA - Översättning av bruksanvisning i original ..... SV
TÜRKCE - Oriiinal Talimatların Tercümesi ..... TR

1

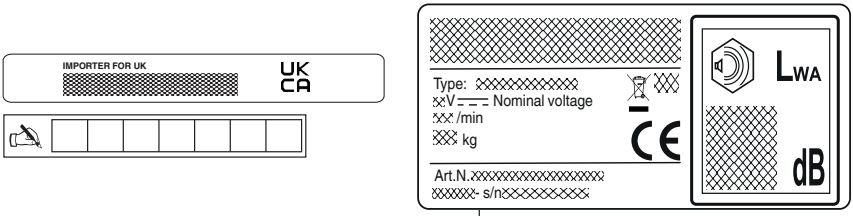
IMPORTER FOR UK
UK CA
Type:
V Nominal voltage
/min
kg
Art.N.
- s/n
LWA
dB

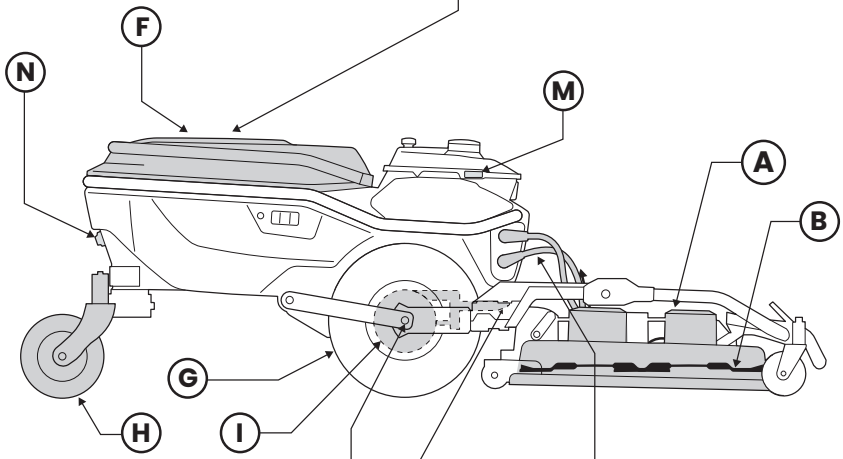
F
N
M
A
B
G
H
I

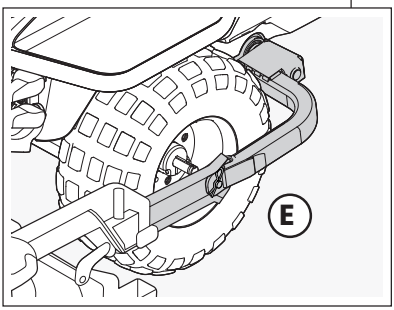
E

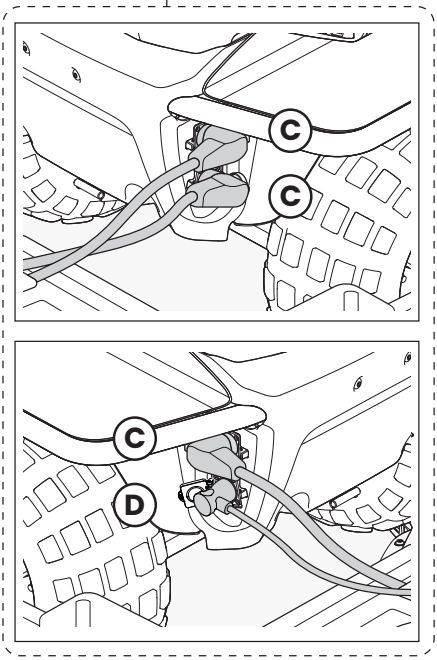
C
C
C
D

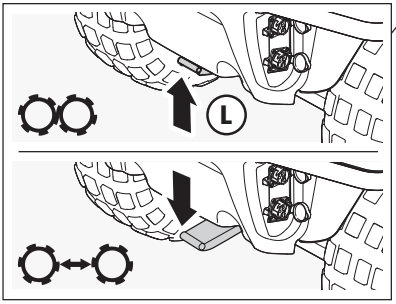
L

2

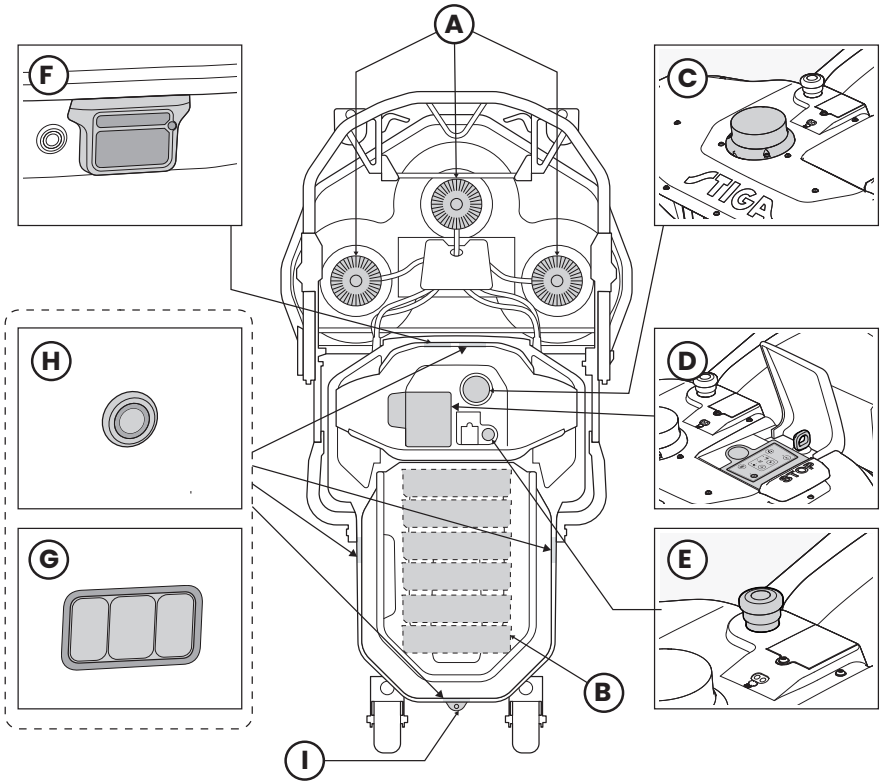

3

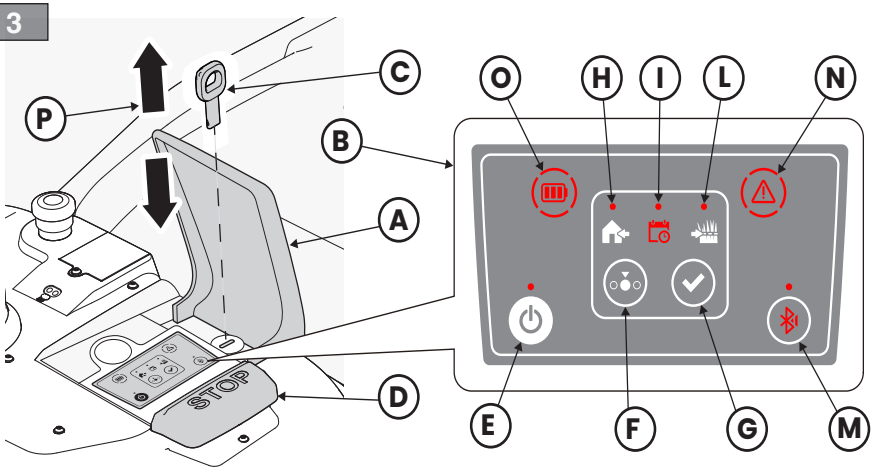

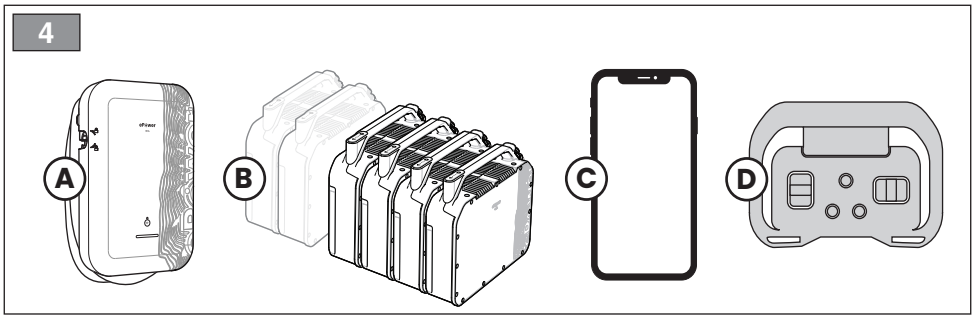
4
A
B
C
D

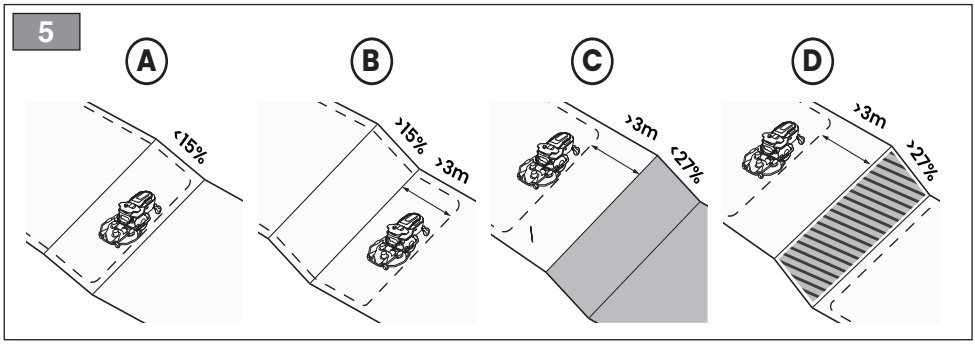
5
A
<15%
B
>15%
>3m
C
>3m
<27%
D
>3m
>27%

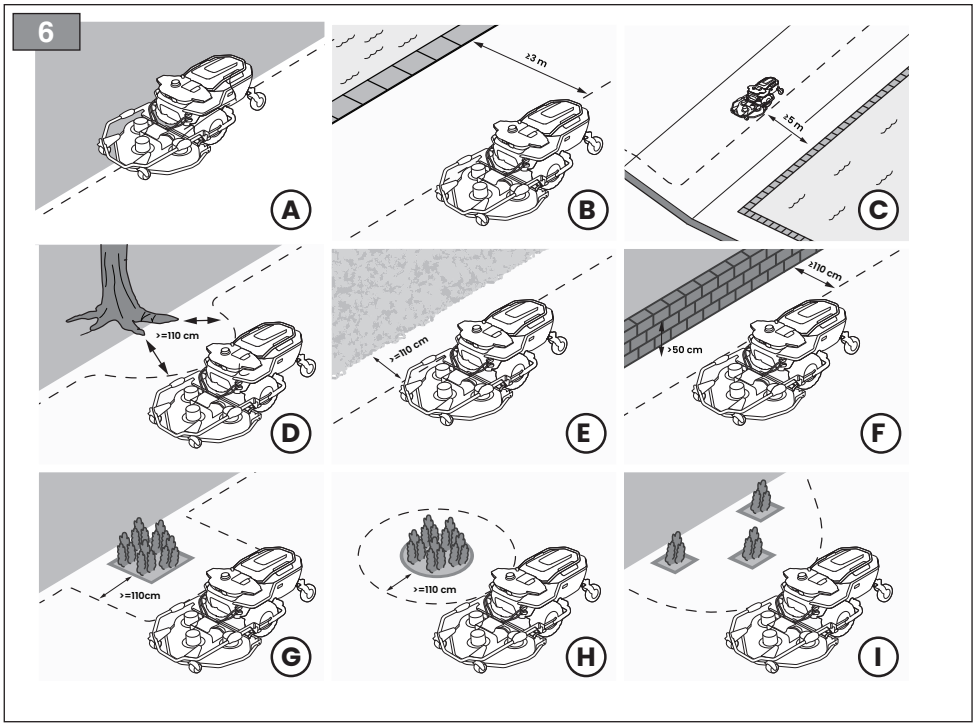
6
A
≥3 m
B
≥5 m
C
>=110 cm
D
>=110 cm
E
≥110 cm
>50 cm
F
>=110cm
G
>=110 cm
H
I

7

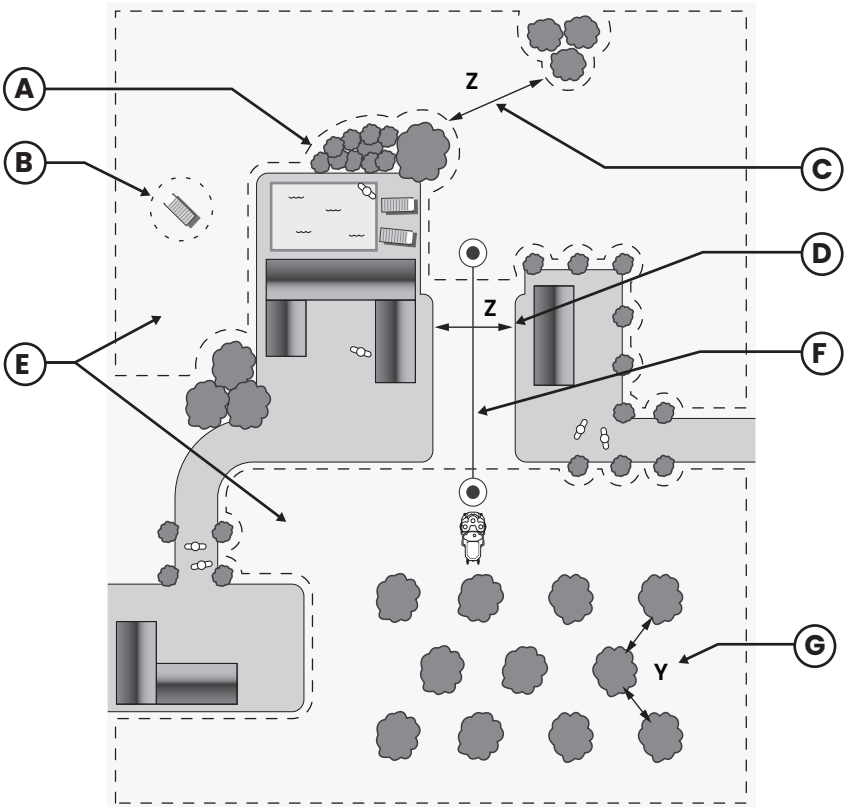
A
B
C
D
E
F
G
Z
Z
Y

8

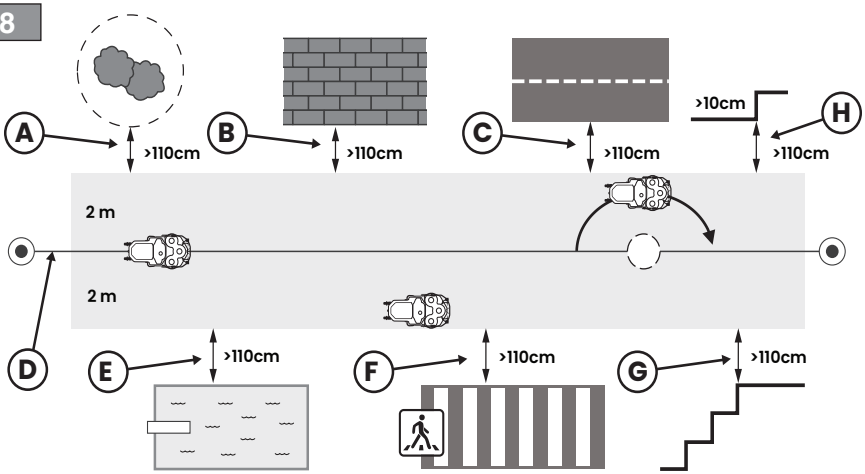
A
B
C
H
D
E
F
G
>110cm
>110cm
>110cm
>10cm
>110cm
2 m
2 m
>110cm
>110cm
>110cm

9

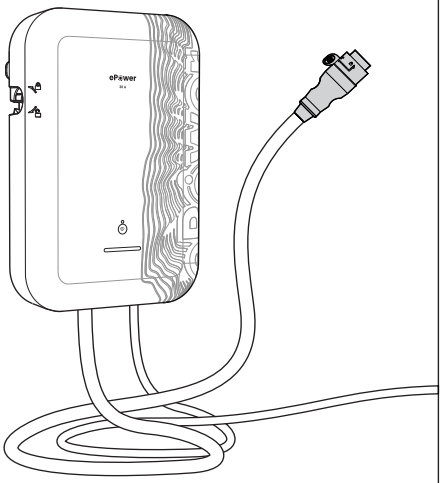

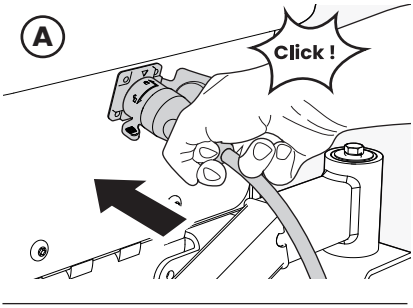

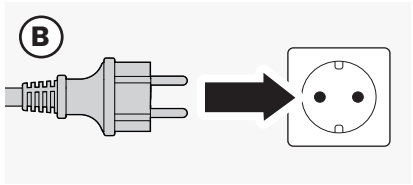

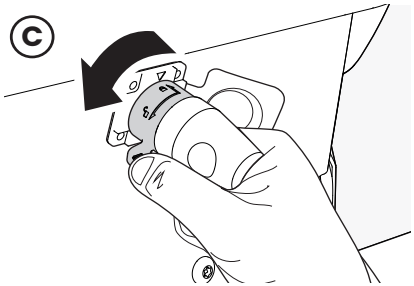

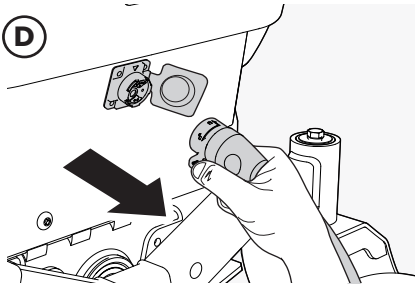

10

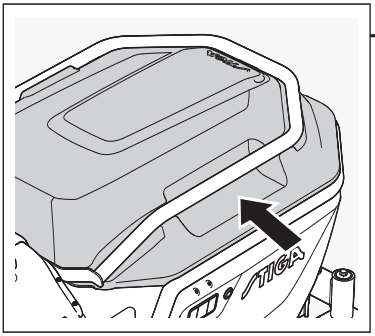

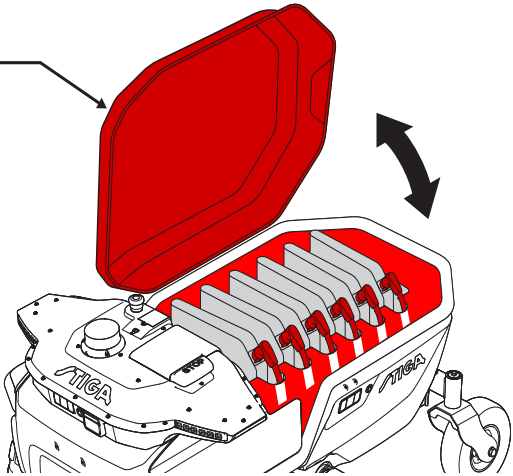

11

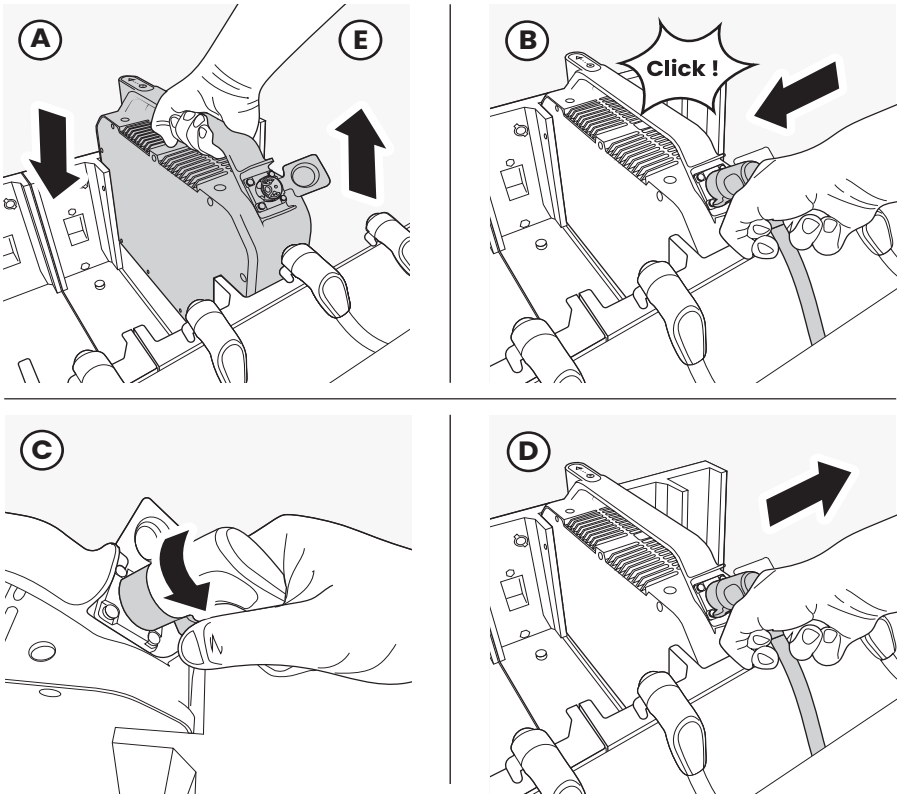

12

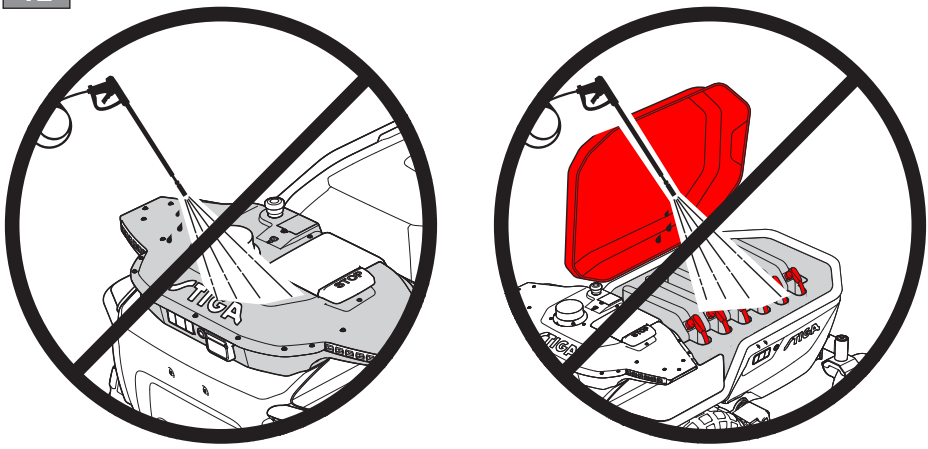

13

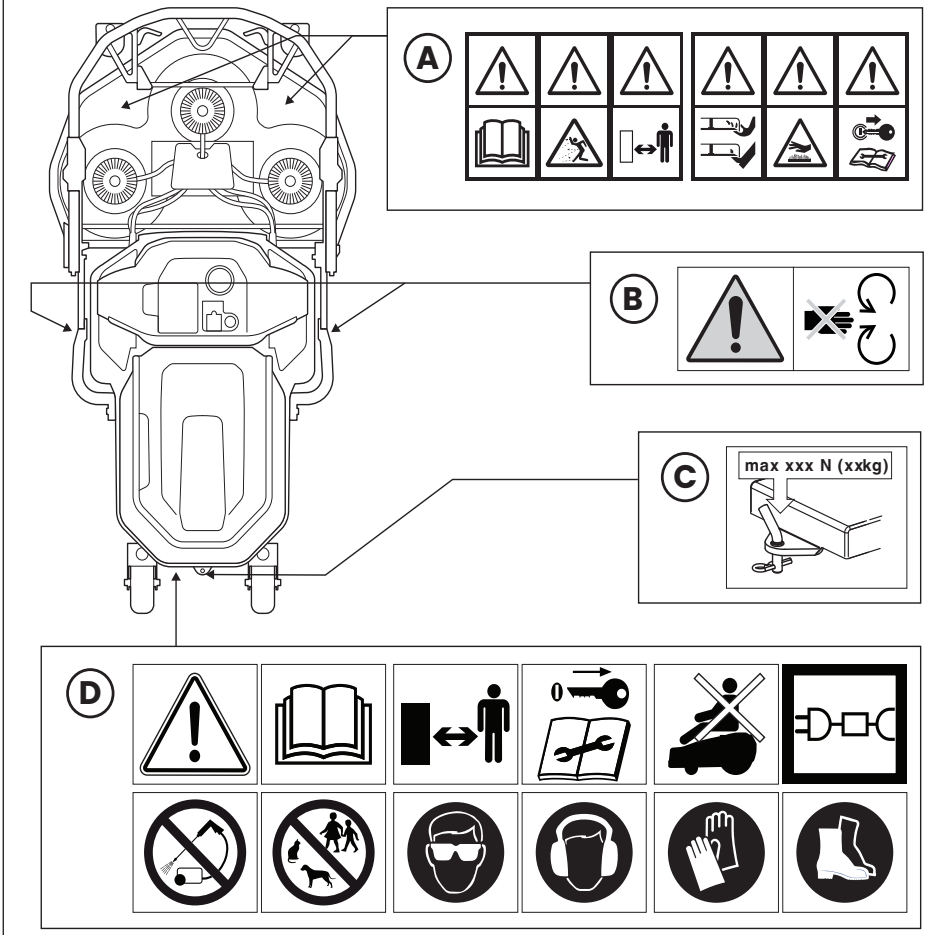

14

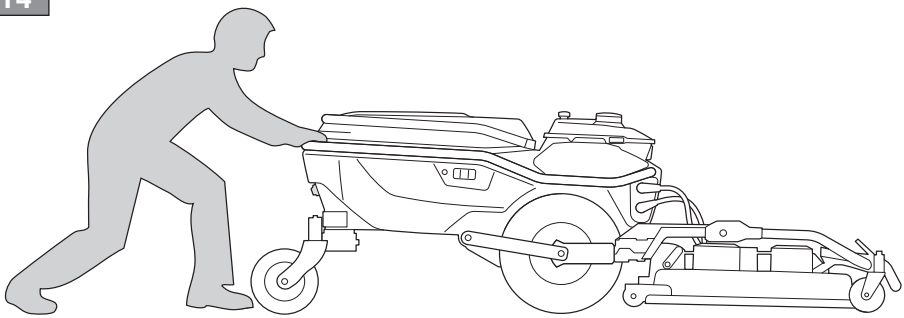

15

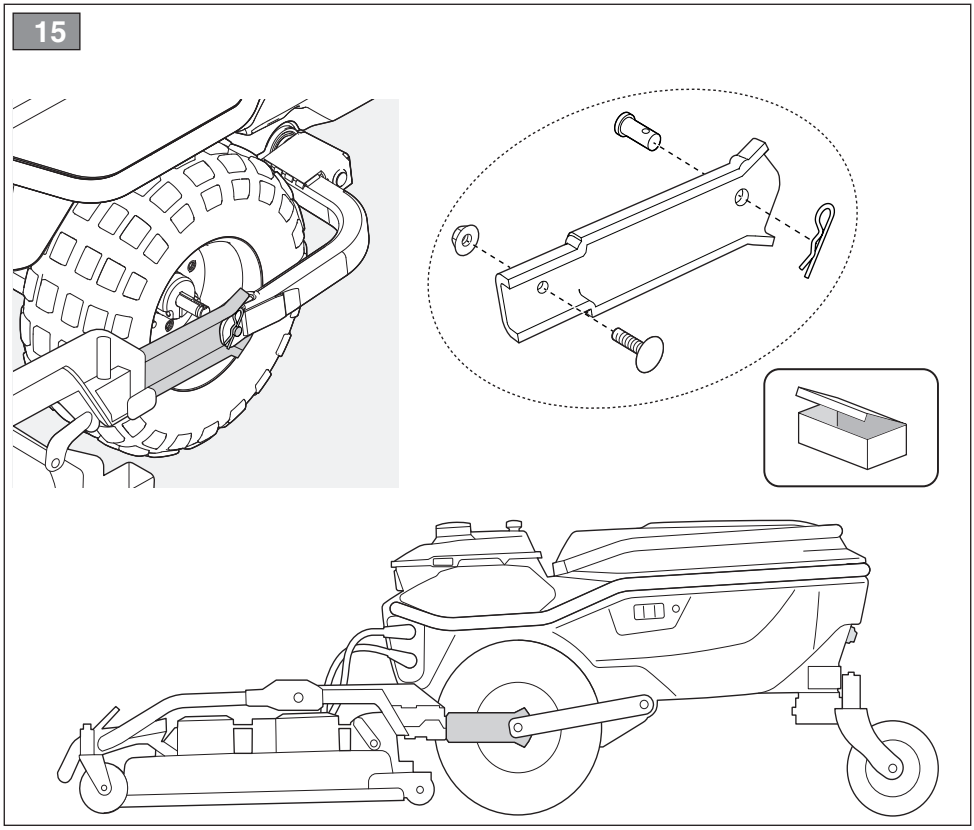

16

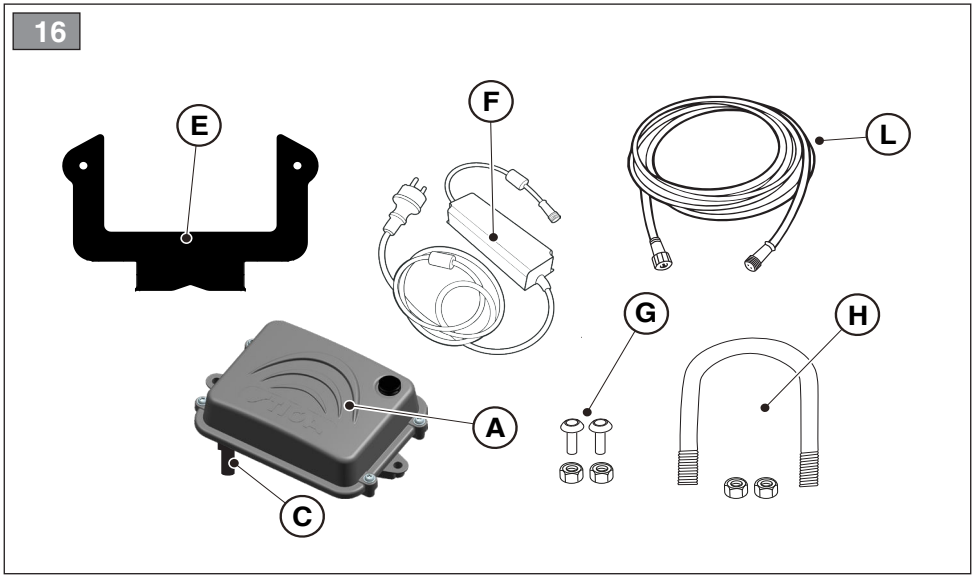

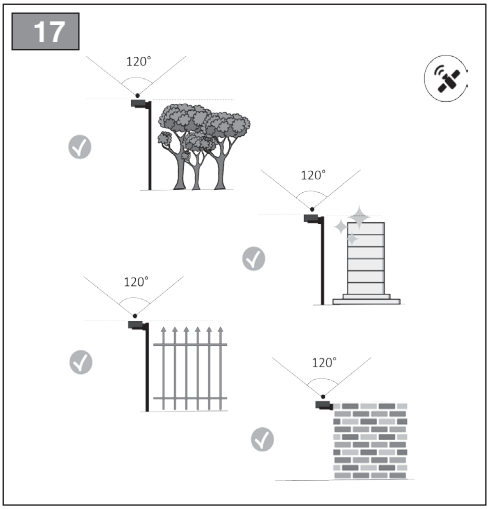
17
120°
120°
120°
120°

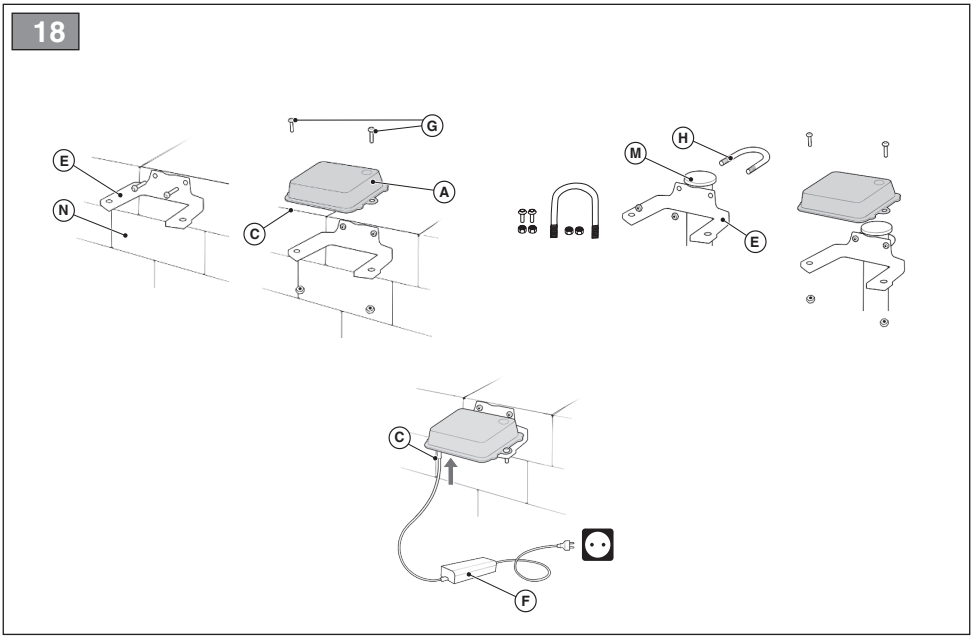
18
E
N
G
A
C
M
H
E
C
F

19

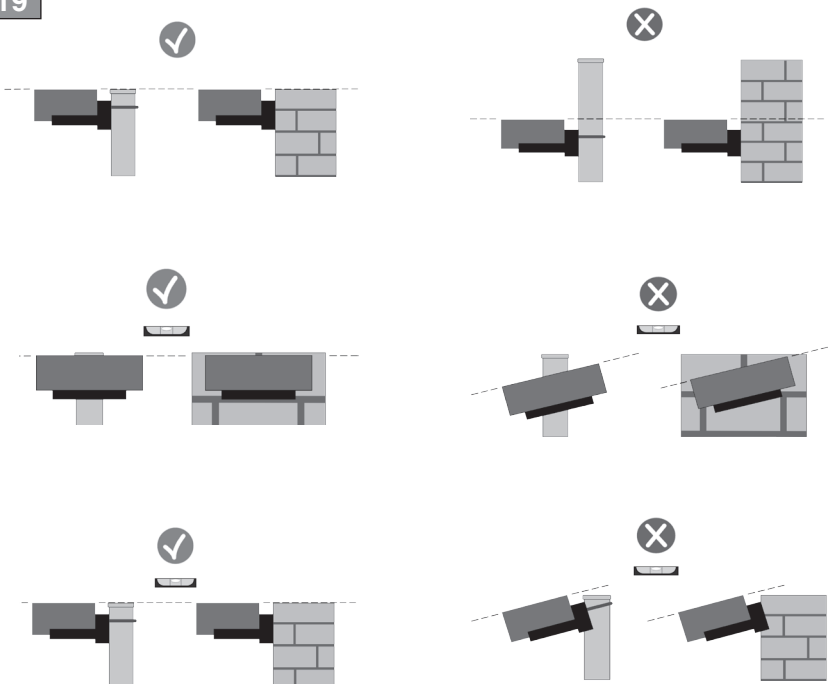

20

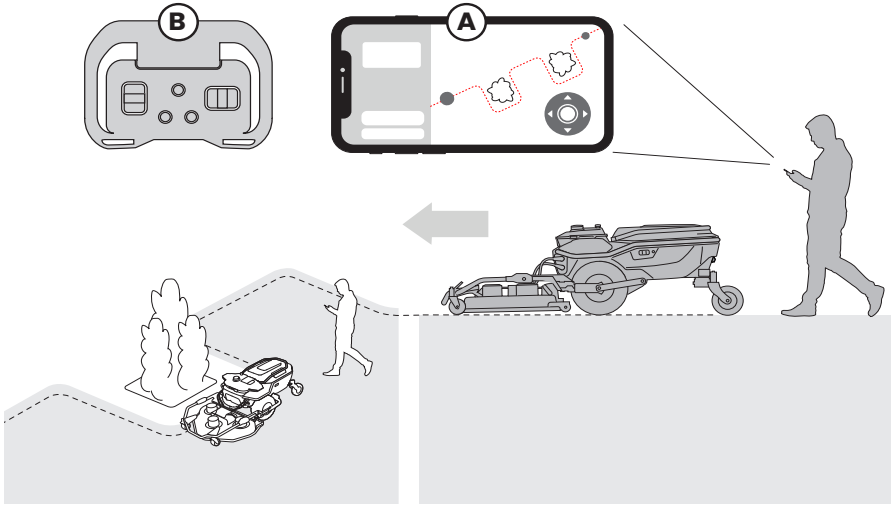

21

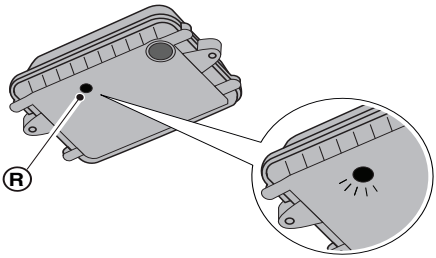

22

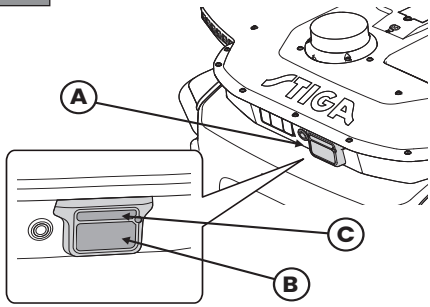

23

24

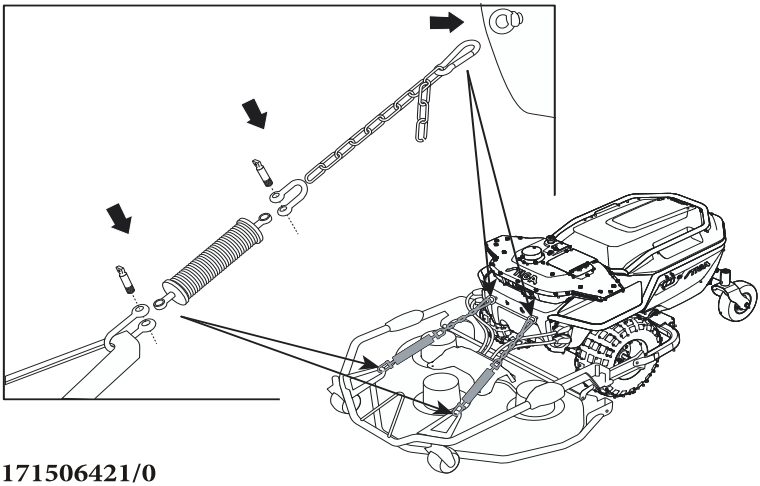

171506421/0

NL

LET OP!: VOORALEER DE MACHINE TE GEBRUIKEN, DIENT MEN DEZE HANDLEIDING AANDACHTIG TE LEZEN. Bewaren voor toekomstige behoeften.

INHOUDSOPGAVE

1. VEILIGHEIDSVOORSCHRIFTEN 2
   1.1 Algemene waarschuwingen voor de veiligheid van elektrische gereedschappen 2
   1.2 Informatie over de veiligheid 4
   1.3 Procedure veilige werkwijzen 6
2. INLEIDING 7
   2.1 Algemene inleiding 7
   2.2 Beschrijving van het product 8
   2.3 Onderdelen van de machine 8
   2.4 Uitpakken 9
   2.5 Montage van accessoires 9
   2.6 Montage accessoires vooraan 9
   2.7 Symbolen en plaatjes (Afb. 13) 9
   2.8 De robotmaaier veilig stoppen en uitschakelen 11
   2.9 Hendels voor in- / uitschakelen van de tractie 11
3. INSTALLATIE 12
   3.1 Controle van vereisten voor de installatie 12
   3.2 Criteria voor het bepalen van werkgebieden en transportroutes 13
   3.3 Identificatie van de onderdelen 15
   3.4 Installatie van het satellietreferentiestation (indien nodig) 15
   3.5 Eerste activering van de robotmaaier 18
4. WERKING 24
   4.1 Componenten voor de inbedrijfstelling 24
   4.2 Controle van de veiligheidsvoorzieningen voor het starten van de robotmaaier 24
   4.3 Handmatige bediening van de robotmaaier 24
   4.4 Beschrijving van de bedieningselementen op de robotmaaier 25
   4.5 Accu opladen 27
   4.6 Batterijen van de machine plaatsen en verwijderen 29
   4.7 Afstelling maaihoogte 29
   4.8 Cameramodule, lidarsensormodule en ultrasone module 29
   4.9 Werking satellietreferentiestation - statusindicatorlampje (indien aanwezig) 30
5. ONDERHOUD 30
   5.1 Geprogrammeerd onderhoud 31
   5.2 Onderhoud van de snij-inrichting 32
   5.3 Reiniging 32
   5.4 Winteronderhoud en opslag van de accu 33
   5.5 Vervanging van de batterijen 34
6. TRANSPORT, OPSLAG EN VERWIJDERING 34
   6.1 Transport 34
   6.2 Stalling 35
   6.3 Lozing 35
7. PROBLEEMOPLOSSEN 35
8. TECHNISCHE GEGEVENS 36
9. OP AANVRAAG LEVERBARE ACCESSOIRES 37
10. GARANTIE 38
   10.1 Garantiedekking 38
11. HANDELSMERKEN EN LICENTIES 38

OPMERKING: de instructies in deze handleiding zijn van toepassing op de autonome robot in de configuratie voor grasmaaien. Tenzij anders gespecificeerd, verwijzen de afbeeldingen naar het model SRHB01.

1. VEILIGHEIDSVOORSCHRIFTEN

VERPLICHTING:
Voor gebruik zorgvuldig lezen en bewaren voor toekomstig gebruik.

1.1 ALGEMENE WAARSCHUWINGEN VOOR DE VEILIGHEID VAN ELEKTRISCHE GEREEDSCHAPPEN

Lees alle veiligheidswaarschuwingen, instructies, illustraties en specificaties die bij deze machine zijn geleverd. *Het niet in acht nemen van onderstaande instructies kan elektrische schokken, brand en/of ernstige letsels veroorzaken.*

Bewaar alle waarschuwingen en instructies om ze in de toekomst te kunnen raadplegen.

De term “elektrisch gereedschap” in de waarschuwingen verwijst naar uw elektrisch gereedschap dat wordt gevoed door het elektriciteitsnet (met snoer) of elektrisch gereedschap dat wordt gevoed door een accu (zonder kabel).

1) Veiligheid van de werkzone

a) **Hou de werkzone netjes en goed verlicht.** *Rommelige of slecht verlichte ruimtes leiden gemakkelijker tot ongevallen.*
b) **Gebruik geen elektrische gereedschappen in omgevingen met ontploffingsgevaar, bijvoorbeeld in aanwezigheid van ontvlambare vloeistoffen, gas of stof.** *De elektrische gereedschappen genereren vonken die stof of dampen kunnen doen ontvlammen.*
c) **Hou kinderen en omstanders uit de buurt wanneer gebruik gemaakt wordt van de elektrisch gereedschap.** *Een moment van onoplettendheid kan ertoe leiden dat men de controle over de machine verlies.*

2) Elektrische veiligheid

a) **De stekker van de kabel van de acculader moet compatibel zijn met het stopcontact. Breng nooit wijzigingen aan de stekker aan. Gebruik geen adapters met een geaarde acculaderkabel.** *Niet gemodificeerde stekkers die geschikt zijn voor het stopcontact verminderen het risico op elektrische schokken.*
b) **Voorkom met het lichaam in contact te komen met geaarde oppervlakken, zoals buizen, radiatoren, keukens of koelkasten.** *Het risico voor elektrische schokken vermindert wanneer het lichaam geaard is.*
c) **Stel de elektrisch gereedschap niet bloot aan regen of natte omgevingen.** *Water dat in een elektrisch gereedschap sijpelt verhoogt het risico voor elektrische schokken.*
d) **Gebruik de kabel niet op onjuiste wijze. Gebruik de kabel niet om het elektrisch gereedschap te transporteren, om aan het gereedschap te trekken of om de stekker uit het stopcontact te halen. Hou de kabel uit de buurt van warmtebronnen, olie, scherpe hoeken of bewegende onderdelen.** *Een beschadigde of geknelde kabel verhoogt het risico voor elektrische schokken.*
e) **Wanneer het elektrisch gereedschap buiten gebruikt wordt, gebruik dan een verlengkabel geschikt voor gebruik buiten.** *Het gebruik van een verlengkabel geschikt voor gebruik buiten vermindert het risico voor elektrische schokken.*
f) **Als het gebruik van het elektrisch gereedschap in een vochtige omgeving niet vermeden kan worden, gebruik dan een stopcontact beschermd met een differentiaalschakelaar (RCD).** *Het gebruik van een RCD vermindert het risico voor elektrische schokken.*

3) Persoonlijke veiligheid

a) **Blijf attent, controleer wat er gaande is en gebruik altijd het gezond verstand wanneer een elektrisch gereedschap gebruikt wordt. Gebruik het elektrisch gereedschap niet wanneer u moe bent, geneesmiddelen, alcohol of drugs gebruikt hebt.** *Een moment van onoplettendheid bij het gebruik van een elektrisch gereedschap kan ernstige persoonlijke letsels veroorzaken.*
b) **Gebruik persoonlijke beschermingsmiddelen (PBM). Draag altijd een veiligheidsbril.** *Het gebruik van een beschermende uitrusting zoals een stofmasker, antislipschoenen, een veiligheidshelm of een oorbescherming voorkomt persoonlijke letsels.*

c) **Voorkom onbedoeld starten. Zorg ervoor dat de schakelaar in de stand "OFF" staat vooraleer de stekker in het stopcontact te steken, om het elektrisch gereedschap vast te nemen of te transporteren.** *Een elektrisch gereedschap transporteren met een vinger op de schakelaar of hem loskoppelen van het stopcontact met de schakelaar in de stand "ON" verhoogt het risico voor ongevallen.*

d) **Verwijder alle sleutels of regelinstrumenten vooraleer het elektrisch gereedschap in te schakelen.** *Een sleutel of gereedschap dat in contact blijft met een bewegend onderdeel van het elektrisch gereedschap kan persoonlijke letsels veroorzaken.*

e) **Leun niet uit. Ga altijd stabiel staan en zorg ervoor dat het evenwicht niet verloren wordt.** *Zo heeft men in onverwachte situaties een betere controle over het elektrisch gereedschap.*

f) **Draag gepaste kleding. Draag geen losse kleding of sieraden. Houd haar en kleding uit de buurtvan bewegende delen.** *Loszittende kledingstukken, juwelen of lang haar kunnen gegrepen worden in de bewegende onderdelen.*

g) **Als er delen met stofafname-installaties verbonden moeten worden, verzeker u er dan van dat ze goed verbonden en gebruikt worden.** *Door het gebruik van deze inrichtingen kunnen de risico's met betrekking tot stof beperkt worden.*

h) **Laat de vertrouwdheid die u door gebruik van het elektrisch gereedschap opdoet, u niet toelaten om zelfgenoegzaam te worden en de veiligheidsprincipes van het elektrisch gereedschap te negeren.** *Nalatig handelen kan in een fractie van een seconde ernstig letsel veroorzaken.*

4) Gebruik en onderhoud van het elektrisch gereedschap

a) **Forceer het elektrisch gereedschap niet. Gebruik het juist elektrisch gereedschap voor de specifieke toepassing.** *Het juist elektrisch gereedschap doet het werk beter en veiliger op de snelheid waarvoor hij is ontworpen.*

b) **Gebruik het elektrisch gereedschap indien de schakelaar het niet kan in- en uitschakelen.** *Een elektrisch gereedschap dat niet met de schakelaar kan worden bediend, is gevaarlijk en moet worden gerepareerd.*

c) **Haal de stekker uit het stopcontact en/of verwijder de accu uit het elektrisch gereedschap voordat u aanpassingen maakt, accessoires vervangt of het elektrisch gereedschap weer in gebruik neemt.** *Deze preventieve veiligheidsmaatregelen verminderen het risico dat het elektrisch gereedschap per ongeluk wordt opgestart.*

d) **Bewaar het ongebruikte elektrisch gereedschap buiten het bereik van kinderen en laat het niet gebruiken door personen die niet bekend zijn met het elektrisch gereedschap en deze instructies.** *Elektrisch gereedschap is gevaarlijk in de handen van ongetrainde gebruikers.*

e) **Zorg voor het onderhoud van de elektrische gereedschappen en accessoires. Controleer of de bewegende onderdelen goed uitgelijnd zijn en vrij kunnen bewegen, of er geen delen gebroken zijn en of er andere condities zijn die een invloed kunnen hebben op de werking van het elektrisch gereedschap. Bij schade moet het elektrisch gereedschap gerepareerd worden vooraleer het opnieuw te gebruiken.** *Vele ongevallen worden veroorzaakt door een ontoereikend onderhoud.*

f) **Alle snijonderdelen moeten scherp en schoon gehouden worden.** *Wanneer de snijonderdelen altijd scherp en schoon zijn, zullen ze minder snel vastlopen en makkelijker te beheersen zijn.*

g) **Gebruik het elektrisch gereedschap en de relatieve accessoires volgens de geleverde instructies en hou rekening met de werkcondities en het type werk dat men wilt uitvoeren.** *Het gebruik van en elektrisch gereedschap voor handelingen verschillend van die voorzien kan gevaarlijke situaties opleveren.*

h) **Houd de handgrepen en grijpvlakken droog, schoon en vrij van sporen van olie en vet.** *De gladde grepen en grijpvlakken staan niet toe het gereedschap in onverwachte situaties niet veilig te verplaatsen en besturen.*

5) Gebruik en onderhoud van het accugereedschap

a) **Gebruik voor het laden van de accu enkel de door de fabrikant aanbevolen acculaders.** *Een oplader die geschikt is voor een bepaald type accu, kan bij gebruik met een andere accu een risico op brand, elektrische schokken, oververhitting of lekkage van bijtende accuvloeistof veroorzaken.*

b) **Gebruik enkel de specifieke accu's die voor uw elektrisch gereedschap voorzien zijn.** *Het gebruik van eender welke andere accugroep kan risico op letsels en brand veroorzaken.*

c) **Als het accupakket niet in gebruik is, moet het uit de buurt worden gehouden van andere metalen voorwerpen zoals paperclips, munten, sleutels, spijkers, schroeven of andere kleine metalen voorwerpen die de contacten zouden kunnen kortsluiten.** *Een kortsluiting van de contacten van de accu kan tot brand leiden.*

d) **Een accu in slechte condities kan lekken van de vloeistof veroorzaken. Vermijd de aanraking met de vloeistof. In geval van onvoorziene aanraking, dient men met water te spoelen. In geval van aanraking van de vloeistof met de ogen, dient men een geneesheer te raadplegen.** *De vloeistof die uit de accu lekt, kan huidirritatie of brandwonden veroorzaken.*

e) **Gebruik een beschadigde of gewijzigde accu of elektrisch gereedschap niet.** *Beschadigde of gewijzigde accu's kunnen onvoorspelbaar gedrag vertonen, wat kan leiden tot brand, explosie of risico op letsel.*

f) **Stel het accupakket of een elektrisch gereedschap niet bloot aan vuur of hoge temperaturen.** *Blootstelling aan vuur of een temperatuur boven 130 °C kan een explosie veroorzaken.*

g) **Volg alle oplaadinstructies en laad de accu of het elektrisch gereedschap niet op buiten het in de instructies aangegeven temperatuurbereik.** *Onjuist opladen of opladen bij temperaturen buiten het gespecificeerde bereik kan de accu beschadigen en het risico op brand vergroten.*

6) Assistentie

a) **Laat het elektrisch gereedschap repareren door gekwalificeerd personeel en gebruik alleen originele onderdelen.** *Op die manier wordt de veiligheid van het elektrisch gereedschap in stand gehouden.*

b) **Voer geen reparaties uit aan de accu.** *Reparatiewerkzaamheden moeten worden uitgevoerd door de fabrikant of door een gespecialiseerd servicecentrum.*

1.2 INFORMATIE OVER DE VEILIGHEID

Bij het ontwerp van de apparatuur is bijzondere aandacht besteed aan de aspecten die risico's kunnen opleveren voor de veiligheid en gezondheid van mensen. Het doel van deze informatie is om gebruikers te sensibiliseren om elk risico te voorkomen en om gedrag te vermijden dat niet voldoet aan de aangegeven vereisten.

GEVAAR:
Voordat u de robotmaaier gebruikt, moet u alle informatie in dit document kennen.

GEVAAR:
Deze robotmaaier is niet bedoeld voor gebruik door kinderen en mensen met verminderde fysieke, sensorische of mentale vermogens of gebrek aan ervaring en kennis.

ELEKTRISCH GEVAAR:
Schakel de stroomtoevoer uit en activeer de veiligheidsvoorziening voordat u afstellingen of onderhoud uitvoert.

ELEKTRISCH GEVAAR:
Gebruik de robotmaaier niet met een beschadigd netsnoer van de transformator. Een beschadigde kabel kan contact met de delen onder spanning veroorzaken. De kabel moet worden vervangen door de fabrikant of zijn assistentiedienst of door een persoon met voldoende kwalificaties om elk risico te voorkomen.

ELEKTRISCH GEVAAR:
Gebruik alleen de acculader en voeding die door de fabrikant zijn geleverd. Het gebruik van een ongeschikte oplader en voeding kan elektrische schokken en of oververhitting veroorzaken.

WAARSCHUWING:
Als er vloeistof uit de accu lekt, moeten de betreffende onderdelen worden gewassen met water/ neutralisator.
Vermijd elk direct contact met accuvloeistof.
In geval van aanraking met de ogen, dient men een geneesheer te raadplegen.

WAARSCHUWING:
Tijdens de werking van de robotmaaier dient men zich ervan te verzekeren dat er in de werkzone geen personen, en vooral geen kinderen en/of huisdieren aanwezig zijn. Programmeer anders de activiteit van de robotmaaier tijdens de uren dat er geen mensen in dit gebied zijn.

WAARSCHUWING:
Het werkgebied en in het algemeen de gebieden waarin de robotmaaier kan rijden, moet afgebakend worden door een niet-begaanbaar fysieke barrière.

WAARSCHUWING:
Het werkgebied of de routes die door de machine worden gebruikt voor de transfer, moeten zo zijn ingericht dat er geen openbare ruimten om schade aan mensen, dingen of ongevallen met voertuigen te vermijden.

WAARSCHUWING:
Om veiligheidsredenen mag het satellietreferentiestation nooit worden verplaatst na het programmeren van de virtuele grenzen, transferroutes en te vermijden gebieden. De robotmaaier zou het geprogrammeerde werkgebied kunnen verlaten. Als het satellietreferentiestation verplaatst wordt, moet het opnieuw geprogrammeerd worden.

WAARSCHUWING:
Raak het maaimechanisme niet aan tijdens het afstellen van de maaihoogte.

WAARSCHUWING:
Voor zijn eigen veiligheid en om schade aan mensen, dieren of dingen te voorkomen, moet de bestuurder eerst het gebied kennen waarin de robotmaaier handmatig geleid wordt (bijvoorbeeld tijdens de installatiefase). Loop tijdens het besturen van de robot voorzichtig om te voorkomen dat u valt.

WAARSCHUWING:
Gebruik uitsluitend originele reserveonderdelen.

WAARSCHUWING:
Breng geen wijzigingen aan, knoei niet, omzeil de geïnstalleerde veiligheidsvoorzieningen niet en verwijder ze niet.

LET OP:
Controleer of er geen speelgoed, gereedschap, takken, kleding of andere voorwerpen op het gazon zijn die de apparatuur kunnen beschadigen.

VERBOD:
Ga niet op de grasmaaier zitten.

VERBOD:
Til de robotmaaier nooit op om het mes te inspecteren of om het te verplaatsen als hij in werking is. Plaats uw handen en voeten niet onder de apparatuur.

VERBOD:
Gebruik de robotmaaier niet als er een sproeier draait.

VERBOD:
Was de robotmaaier niet met waterstralen onder hoge druk en dompel hem niet geheel of gedeeltelijk onder in water.

VERBOD:
Gebruik de robotmaaier niet als deze niet volledig intact is in al zijn onderdelen. Vervang bij beschadiging de betreffende onderdelen.

VERBOD:
Het is absoluut verboden de robotmaaier op te laden of te gebruiken in explosieve of ontvlambare omgevingen.

VERPLICHTING:
Controleer de robotmaaier regelmatig visueel om u ervan te verzekeren dat de messen en het snijmechanisme niet versleten of beschadigd zijn. Zorg ervoor dat de robotmaaier in goede staat verkeert.

VERPLICHTING:
Lees de hele handleiding aandachtig, vooral alle veiligheidsinformatie, en zorg ervoor dat u deze volledig begrijpt. Volg de instructies voor bediening, onderhoud en reparatie strikt op.

VERPLICHTING:
Operators die onderhoud en reparaties uitvoeren, moeten volledig op de hoogte zijn van de specifieke kenmerken en veiligheidsnormen.

HANDSCHOENEN VEREIST:
Gebruik de persoonlijke beschermingsmiddelen die voorzien zijn door de Fabrikant en, in het bijzonder wanneer men aan het snijmechanisme werkt, dient men beschermende handschoenen te dragen.

1.3 PROCEDURE VEILIGE WERKWIJZEN

Opleiding

Het is ten strengste verboden om de machine te gebruiken zonder de frontaccessoire gemonteerd.

a. Lees de instructies aandachtig, ken de commando's en gebruik de machine correct.
b. Sta nooit toe dat kinderen, mensen met verminderde fysieke, sensorische of mentale vermogens, of zonder ervaring en kennis, of mensen die niet bekend zijn met deze instructies, de machine gebruiken. Lokale voorschriften kunnen de leeftijd van de bediener beperken.
c. De bediener of gebruiker moet verantwoordelijk worden gehouden voor ongevallen of gevaren waarbij apparatuur van derden of apparatuur van derden is betrokken.

Voorbereiding

a. Zorg ervoor dat de automatische afrastering correct is geprogrammeerd zoals aangegeven.
b. Inspecteer regelmatig het gebied waar de machine wordt gebruikt en verwijder stenen, stokken, kabels en andere vreemde voorwerpen die de werking ervan kunnen belemmeren.
c. Voer regelmatig een visuele inspectie uit van de messen, van de bouten van de messen en van het maaielement om te controleren of ze niet versleten of beschadigd zijn. Vervang versleten of beschadigde messen en bouten per paar om de balans van de machine te behouden.
d. Waarschuwingsborden moeten rond het werkgebied van de machine worden geplaatst als deze in openbare ruimtes wordt gebruikt of open is voor het publiek. De borden moeten de volgende tekst hebben: “Let op! Automatische grasmaaier! Houd u op afstand van de machine! Houd toezicht op de kinderen!”.

1.3.1 Werking

Algemene informatie

a. Gebruik de machine niet met defecte afschermingen of veiligheidsvoorzieningen die niet aanwezig zijn, bijvoorbeeld zonder beveiligingen.
b. Steek uw handen of voeten nooit nabij of onder de draaiende delen. Blijf steeds op afstand van de aflaatopening.
c. Raak de bewegende delen van de machine niet aan voordat ze volledig tot stilstand gekomen zijn.
d. Draag altijd stevige schoenen en een lange broek wanneer u de machine bedient.
e. Hef de robotmaaier niet op en vervoer hem niet terwijl de motor in werking is.

f. Verwijder het uitschakelapparaat van het apparaat:
- Voordat u een obstructie verwijdert;
- Vóórdat u de machine controleert, schoonmaakt of eraan werkt;
- Als de machine wordt geraakt door een vreemd voorwerp, controleer dan of de machine beschadigd is;
- Als de machine abnormaal begint te trillen, controleer dan op schade voordat u de machine opnieuw opstart.

g. Laat de machine niet onbeheerd achter in de buurt van huisdieren, kinderen of andere mensen.

Onderhoud en opslag

a. Draai alle moeren, bouten en schroeven stevig vast om de machine veilig te bedienen.
b. Controleer de robotmaaier regelmatig op slijtage of beschadiging.
c. Om veiligheidsredenen is het noodzakelijk om versleten of beschadigde onderdelen te vervangen.
d. Zorg ervoor dat de messen alleen worden vervangen door geschikte reserveonderdelen.
e. Zorg ervoor dat de accu's opgeladen worden met de juiste oplader die door de fabrikant aanbevolen wordt. Onjuist gebruik kan elektrische schokken, oververhitting of lekkage van bijtende vloeistof uit de accu veroorzaken.
f. In geval van elektrolytlekkage, wassen met water / neutralisatiemiddel en medische hulp inroepen in geval van contact met ogen, enz.
g. Onderhoud van de machine moet worden uitgevoerd in overeenstemming met de instructies van de fabrikant.

Extra risico's

- Hoewel het product voldoet aan alle veiligheidseisen, kunnen er toch extra risico's ontstaan door onjuiste installatie en/of onvoorziene situaties. Het is daarom noodzakelijk om het gebied waar het product werkt vrij te houden van voorwerpen, mensen en dieren en om alle personen die toegang tot het werkgebied kunnen hebben, zij het dan maar af en toe, te informeren over de mogelijke gevaren.
- Gevaar voor projecties van voorwerpen tegen het lichaam, dieren en objecten. Houd tijdens het gebruik een veilige afstand tot de machine van minstens 8 meters.
- In geval van onweer met kans op blikseminslag en in het algemeen in afwachting van slechte weersomstandigheden, wordt aanbevolen het product niet te gebruiken en alle randapparatuur los te koppelen van de voeding. Om het product te gebruiken, sluit u de randapparatuur opnieuw aan op de voeding volgens de instructies in de handleiding.

2. INLEIDING

2.1 ALGEMENE INLEIDING

2.1.1 Doel van de Handleiding

OPMERKING: Deze handleiding wordt regelmatig bijgewerkt en herzien. Voordat je de machine gebruikt, moet je ervoor zorgen dat je de nieuwste versie hebt gedownload.

Deze handleiding maakt integraal deel uit van de apparatuur en is bedoeld om de informatie te verstrekken die nodig is voor het gebruik ervan.
Bewaar deze handleiding gedurende de gehele levensduur van de apparatuur, zodat deze altijd beschikbaar is indien nodig.
De ontvanger van de handleiding is de gebruiker van de apparatuur, die de informatie erin zorgvuldig moet lezen en deze strikt moet toepassen om de veiligheid van mensen te beschermen en schade te voorkomen.
De volgende symbolen zijn gebruikt om teksten van aanzienlijk belang te markeren.

GEVAAR \ WAARSCHUWING \ LET OP:
De pictogrammen in een driehoek met een gele achtergrond en een zwarte lijn geven een gevaar \ waarschuwing \ aandachtspunt aan.

VERBOD:
De pictogrammen in een doorgestreepte cirkel met een witte achtergrond en een rode streep geven een verbod aan.

VERPLICHTING:
De pictogrammen in een cirkel met een blauwe achtergrond geven een verplichting aan.

OPMERKING: De teksten in dit formulier geven technische informatie aan die van bijzonder belang is en die niet over het hoofd mag worden gezien.

2.2 BESCHRIJVING VAN HET PRODUCT

De robotmaaier (Afb. 1 en 2) is ontworpen en gebouwd om automatisch het gras van tuinen op eender welk uur van de dag en van de nacht te maaien.
Afhankelijk van de verschillende kenmerken van het te maaien oppervlak, kan de robotmaaier worden geprogrammeerd om te werken op verschillende gebieden begrensd door een virtuele grens en verbonden door virtuele transferroutes.
Tijdens de werking, maait de robotmaaier het gras van de zone binnen de zone afgebakend door de virtuele grens (Afb. 7.A). Wanneer de robotmaaier zich in de buurt van de virtuele grens bevindt (Afb. 7. A) of een hindernis tegenkomt (Afb. 7.B) wijzigt hij het traject volgens de gekozen navigatiestrategie.
De robotmaaier maait het aangegeven grasveld automatisch en volledig.
Het gebruik van bijzonder toebehoren, voorzien door de Fabrikant als oorspronkelijke uitrusting of afzonderlijk aan te kopen, staat toe dit werk uit te voeren volgens de verschillende werkwijzen die in deze handleiding of in de instructies die met het toebehoren geleverd worden, beschreven zijn.
Het product werkt via satellietsignalen en ontvangt satellietcorrectiegegevens van de STIGA Cloud. De bedieningstechnologie van de robotmaaier is gebaseerd op datacommunicatie tussen de STIGA Cloud en de robot zelf. Een mobiel apparaat (smartphone/tablet) is ook vereist om het product te gebruiken, met uitzondering van handmatig grasmaaien en het gebruik van accessoires, waarvoor een radiografische bediening (code 2RR001004/ST1), verkrijgbaar als accessoire, bestaande uit een zender en een ontvanger, vereist is.
De robotmaaier is uitgerust met een cameramodule, lidar en ultrasone sensoren om obstakels in het werkgebied te vermijden en de navigatieprestaties te verbeteren.
Eender welk ander gebruik kan gevaarlijk zijn en schade berokkenen aan personen en/of zaken. Onder oneigenlijk gebruik vallen (bijvoorbeeld, maar niet uitsluitend): het vervoeren van personen, kinderen of dieren op de machine; zich door de machine laten vervoeren; de machine gebruiken om lasten te trekken of te duwen zonder gebruik te maken van de daarvoor bestemde accessoire; de machine gebruiken voor het maaien van niet-grasachtige vegetatie; tenzij met behulp van de daarvoor bestemde en aanbevolen specifieke werktuigen.

OPMERKING: de aanwezigheid van een mobiele netwerkverbinding op de installatielocatie is verplicht voor de werking van de robotmaaier. Controleer vooraf op stiga.com of via APP of de dekking van het mobiele netwerk voldoende is. De provider van de netwerkverbinding kan op elk moment veranderen al naargelang de commerciële overeenkomsten.

OPMERKING: Voor de werking ontvangt de robotmaaier satellietcorrectiegegevens, die worden verzonden via de STIGA Cloud. Het satellietcorrectiesignaal is in veel landen beschikbaar. Controleer vooraf of het satellietcorrectiesignaal aanwezig is op de installatieplaats op stiga.com of via APP. Als het satellietcorrectiesignaal niet beschikbaar is op de installatieplaats, moet een satellietreferentiestation worden geïnstalleerd, dat als accessoire verkrijgbaar is.

2.3 ONDERDELEN VAN DE MACHINE

a. Aandrijfwielen (Afb. 1.G)
b. Zwenkwielen (Afb. 1.H)
c. Console (bedieningspaneel) (Afb. 2.D)
d. Batterijdeksel (Afb. 1.F)
e. Batterijen (Afb. 2.B)
f. Snelsluitingen voor accessoires (Afb. 1.E)
g. Hoogvermogenconnectoren 56 V (Afb. 1.C)
h. Aansluitingen laag vermogen 12 V (Afb. 1.D)

i. Snijgroep omhoog (Afb. 1.A);
j. Snijapparaten (messen) (Afb. 1.B)
k. Bladmotor (Afb. 2.A)
l. Tractie (Afb. 1.I)
m. Radiografische bediening (Afb. 4.D) (accessoire - niet inbegrepen)
n. Waarschuwingslampje (Afb. 2.C)
o. Lidarsensoren (Afb. 2.G)
p. Ultrageluiden (Afb. 2.H)
q. Telecamera (Afb. 2.F)
r. STOP -knop (Afb. 2.E)
s. Koplampen (Afb. 1.M)
t. Laadconnector (Afb. 1.N)
u. Trekhaak (Afb. 2.I)

2.4 UITPAKKEN

Hieronder staan alle stappen voor het correct uitpakken:
1. Open de doos van de robotmaaier;
2. Haal de accessoires uit;
3. Haal de robotmaaier eruit.

WAARSCHUWING:
Zorg ervoor dat u al het verpakkingsmateriaal van de robotmaaier verwijdert voordat u deze gebruikt.

LET OP:
Om letsel of schade te voorkomen, moet u voorzichtig zijn bij het uitpakken van de robotmaaier en contact met de gevaarlijke elementen vermijden.

2.5 MONTAGE VAN ACCESSOIRES

Kijkt u in de aparte montagehandleiding die bij iedere accessoire wordt geleverd.

2.6 MONTAGE ACCESSOIRES VOORAAN

Zie de installatie-instructies voor het accessoire (Afb. 15, Afb. 24).

OPMERKING *Zie de handleiding voor accessoires aan de voorkant.*

2.7 SYMBOLEN EN PLAATJES (AFB. 13)

LET OP:
Lees de gebruiksaanwijzingen voordat u met de bediening van het product begint.

LET OP:
Gevaar voor projecties van voorwerpen tegen het lichaam.

LET OP:
Houd tijdens het gebruik een veilige afstand tot de machine van minstens 8 meters.

LET OP:
Plaats geen handen of voeten in de buurt van of onder de opening van het snijapparaat.

LET OP:
Houd u op afstand van de hete oppervlakken.

LET OP:
Verwijder de blokkering en lees de instructies voordat u onderhouds- of reparatiewerkzaamheden uitvoert.

Maximaal toelaatbare trekbelasting (100 kg) (Afb. 13.C).
Geeft het maximale gewicht aan dat door de machine kan worden getrokken.

LET OP:
Gevaar voor beknelling (Afb. 13.B).
Het label bevindt zich naast de accessoirehouders met snelsluiting.

LET OP:
Klim niet op de machine.

VERBOD:
Zorg ervoor dat er geen mensen (vooral kinderen, ouderen of gehandicapten) en huisdieren in het werkgebied zijn als de machine in werking is.
Houd kinderen, huisdieren en andere personen op veilige afstand wanneer de robotmaaier in werking is.

VERBOD:
Gebruik geen hogedrukreinigers op de machine om deze schoon te maken of te wassen.

Gebruik de originele voeding met de specificaties op het typeplaatje.

Symbool voor gelijkstroomvoeding.

IPXX

Beschermingsgraad tegen het binnendringen van vaste stoffen en water.

Afval van elektrische en elektronische apparatuur dat moet worden afgeleverd bij geschikte faciliteiten voor recycling en verwijdering.

Gegarandeerd geluidsvermogensniveau

Draag een beschermende bril

Gebruik een gehoorbescherming

Draag werkhandschoenen

Draag een beschermende schoenen

2.8 DE ROBOTMAAIER VEILIG STOPPEN EN UITSCHAKELEN

VERPLICHTING:
Schakel de robotmaaier altijd in veilige omstandigheden uit voordat u reinigings-, transport- of onderhoudswerkzaamheden uitvoert.

Procedure:

1. Als de machine in beweging is, stopt ze automatisch met het vooruitgaan en draaien van de messen als de afstand tot het obstakel minder dan 1,10 m bedraagt. Als de machine niet stopt, drukt u op de noodstopknop (Afb. 2.E).
2. Druk op de "**STOP**" -knop (Afb. 3.D) om de robotmaaier veilig te stoppen en open de beschermkap (Afb. 3.A).
3. Druk enkele seconden op de uitschakelknop (Afb. 3.E) en wacht tot de LED op dezelfde knop uitgaat.
4. Pas nadat de LED is uitgegaan (Afb. 3.E), schakelt u de veiligheidssleutel (Afb. 3.C) om de robotmaaier in veilige omstandigheden uit te schakelen.
5. Sluit de beschermkap (Afb. 3.A).
6. De robotmaaier is veilig gestopt of uitgeschakeld.

2.9 HENDELS VOOR IN- / UITSCHAKELEN VAN DE TRACTIE

De hendel voor het in- en uitschakelen van de tractie (Afb. 1.L) kan de machine handmatig worden verplaatst zonder deze in te schakelen.
Deze bedieningshendel heeft twee standen, die worden aangegeven met de volgende symbolen:

1. Tractie ingeschakeld: met de hendel in horizontale positie kan de machine met ingeschakelde motor worden verplaatst.

2. Tractie uitgeschakeld: met de hendel naar beneden kan de machine met de hand worden verplaatst zonder de motor te starten.

WAARSCHUWING:
Laat de machine niet onbeheerd achter met de hendel in stand 2 (tractie uitgeschakeld).

WAARSCHUWING:
Verplaats de machine met de hand alleen op een vlakke ondergrond.

VEILIGHEIDSINSTRUCTIES
De hendel voor in-/uitschakelen mag nooit in een tussenstand staan. Deze toestand leidt tot oververhitting en beschadiging van de tractie.

3. INSTALLATIE

LET OP:
Breng geen wijzigingen aan, knoei niet, omzeil de geïnstalleerde veiligheidsvoorzieningen niet en verwijder ze niet.

ELEKTRISCH GEVAAR:
Er moet een stopcontact voorzien worden in overeenstemming met de wetten die in het land van kracht zijn.

ELEKTRISCH GEVAAR:
Het geleverde circuit moet worden beschermd door een differentiaalschakelaar (RCD) met een activeringsstroom van maximaal 30 mA.

ELEKTRISCH GEVAAR:
Sluit de voeding niet aan op een stopcontact als de stekker of de kabel beschadigd zijn.
Sluit een beschadigde kabel niet aan en raak deze niet aan voordat deze is losgekoppeld van de voeding.
Een beschadigde kabel kan contact met de delen onder spanning veroorzaken.

LET OP:
De voedingskabel, de voedingseenheid, de verlengkabel en alle andere elektrische kabels die niet bij het product horen, moeten buiten het maaigebied blijven om ze uit de buurt van gevaarlijke bewegende delen te houden en om schade aan de kabels te voorkomen waardoor ze in contact kunnen komen met onder spanning staande onderdelen.

OPMERKING: Voor de werking ontvangt de robotmaaier satellietcorrectiegegevens, die worden verzonden via de STIGA Cloud. Het satellietcorrectiesignaal is in veel landen beschikbaar. Controleer vooraf of het satellietcorrectiesignaal aanwezig is op de installatieplaats op stiga.com of via APP. Als het satellietcorrectiesignaal niet beschikbaar is op de installatielocatie, moet een satellietreferentiestation, verkrijgbaar als accessoire (zie Hfdst. 3.4).

3.1 CONTROLE VAN VEREISTEN VOOR DE INSTALLATIE

Hieronder ziet u hoe u de noodzakelijke vereisten kunt controleren en de tuin kunt voorbereiden voordat u doorgaat met de installatie.

3.1.1 Controle van de tuin

- Controleer de staat van de tuin op detectie van virtuele grenzen, hindernissen en uit te sluiten gebieden.
- Controleer of het te maaien gazon gelijkmatig is, vrij van gaten, stenen of andere obstakels en voer indien nodig de nodige herstelwerkzaamheden uit.
- Egaliseer de grond zodat er geen plassen ontstaan als gevolg van regen.
- Bij de eerste installatie moet de aanvankelijke hoogte van het gras binnen het werkbereik van de robotmaaier liggen: 20-95mm. Bereid indien nodig de tuin voor met een traditionele grasmaaier.

De robotmaaier werkt via satellietsignaal. De nauwkeurigheid van het satellietsignaal kan beïnvloed worden door:
- Aanwezigheid van obstakels langs de perimeter van de installatie of binnen het werkgebied, zoals: bomen met dicht gebladerte, heggen, grensmuren, metalen hekken, gebouwen en reflecterende oppervlakken zoals glazen of metalen wanden.
- Ongunstige weersomstandigheden, zoals: dichte mist, hoge bewolking, hevige regen of sneeuw.

Sluit in geval van een storing het gebied af van het werkgebied van de robotmaaier.

3.1.2 Controles voor de definitie van virtuele grenzen

1. Controleer of de maximale helling van het werkgebied kleiner is dan of gelijk is aan 27% (zie Par. 8 "TECHNISCHE GEGEVENS"). Respecteer de regels weergegeven in Afb. 5.

a. als de helling ≤ 15% is, is het mogelijk om de virtuele grens te plaatsen zoals weergegeven in de afbeelding;
b. als de helling > 15% is, moet de installatie het hellende gebied omvatten met inachtneming van de afstand aangegeven in de figuur;
c. indien de helling < 27% is en het hellende gebied geen deel uitmaakt van het te maaien deel van de tuin, moet de afstand aangegeven in de afbeelding gerespecteerd worden;
d. als de helling > 27% is, moet het hellende gebied uitgesloten worden met inachtneming van de afstand aangegeven in de figuur.

LET OP:
De robot kan oppervlakken maaien met een maximale helling van 27%.
Als de instructies niet worden opgevolgd, kan de robot uitglijden en de werkzone verlaten

LET OP:
De zones met niet toegestane hellingen kunnen niet gemaaid worden. Plaats de virtuele grens voor de helling, om dat deel van het gazon uit te sluiten.

2. Controleer het volledige werkoppervlak: evalueer de obstakels en gebieden die moeten worden uitgesloten van het werkgebied, die geprogrammeerd moeten als uit te sluiten (Afb. 7.B).

3.2 CRITERIA VOOR HET BEPALEN VAN WERKGEBIEDEN EN TRANSPORTROUTES

LET OP:
Bij het plannen van virtuele grenzen, verplaatsingsroutes en gebieden die vermeden moeten worden, is het noodzakelijk om een afstand van minstens 6 meter tot de maaier te bewaren.

LET OP:
De afstanden in deze handleiding hebben betrekking op de machine in maaierconfiguratie. Raadpleeg de specifieke handleiding als er verschillende accessoires zijn.

3.2.1 Minimale afstanden van virtuele grenzen en afstanden voor afbakening

Procedure:

1. Bij aanwezigheid van een voetpad of een pad op hetzelfde niveau als het gazon, kan de virtuele grens samenvallen met de rand van het voetpad (Afb. 6.A).
2. Als er een zwembad, vijver of uitgraving aanwezig is, moet de virtuele grens op een afstand van minstens 3 meter worden geprogrammeerd (Afb. 6.B). Als het zwembad, de vijver of de uitgraving zich aan het einde van een helling bevindt, moet de virtuele grens worden geprogrammeerd op een afstand van minimaal 5 meter (Afb. 6.C).
3. Bij bomen met uitstekende wortels moet de virtuele grens zo worden geprogrammeerd dat de robotmaaier niet over losgekoppelde oppervlakken kan rijden (Afb. 6.D).
4. De virtuele grens moet zo worden geprogrammeerd dat de robotmaaier op een afstand van minimaal 1,10 m blijft van gebieden met grind of steenslag (Afb. 6.E).
5. In het geval van hellende gebieden moet worden voldaan aan Par. 3.1.2.
6. Bij doorlopende bouwelementen (muren, schuttingen, hagen, etc.) met een hoogte van meer dan 50 cm moet de virtuele grens op een afstand van minimaal 1,10 m daarvan geprogrammeerd worden (afb. 6.F).
7. In alle andere gevallen moet de virtuele een minimale afstand van 1,10 m tussen de robotmaaier en het obstakel in acht nemen (Afb. 6.G/H).
8. In het geval van afbakening van obstakels die minder dan 150 cm van elkaar verwijderd zijn, begrens ze dan als een enkel obstakel met inachtneming van de hierboven aangegeven afstanden (Afb. 6.I).

WAARSCHUWING:
Het werkgebied en in het algemeen de gebieden waarin de robotmaaier kan rijden, moet afgebakend worden door een niet-begaanbaar fysieke barrière.

LET OP:
Als de helling groter is dan 27% het hellende gebied worden uitgesloten van het maaigebied (Zie Par. 3.1.2).

3.2.2 Smalle doorgangen

Procedure:

1. In het geval van smalle doorgangen moet de afstand tussen twee virtuele grenzen Z ≥2 m zijn (Afb. 7.C).
2. In het geval van een doorgang waarbij de afstand tussen de virtuele grenzen <2m zou zijn, kan het deel van het gebied voorbij het knelpunt (Afb. 7.D) niet automatisch bereikt worden door de maairobot. In dit geval moeten er twee afzonderlijke virtuele snijzones worden geprogrammeerd (Afb. 7.E) en deze verbinden met een virtueel transferpad (Afb. 7.F).
3. Als het niet mogelijk is om de twee gebieden te verbinden met een virtueel overdrachtspad, moet het deel van het gebied voorbij het knelpunt worden beschouwd als een "Gesloten Gebied" (zie Par. 3.2.3).

3.2.3 Gesloten gebieden

Gebieden die niet zelfstandig kunnen worden bereikt door de robotmaaier via een virtueel transferpad moeten worden geprogrammeerd als 'Gesloten gebied' (optie in App).
Elke Gesloten Gebied kan een maximaal oppervlak hebben (zie tabel met technische gegevens). Als het nodig is om een groter gebied te bestrijken dan het maximum dat door één Gesloten Gebied kan worden beheerd, verdeel het gebied dan in meerdere Gesloten Gebieden.
Voor de registratie van gesloten gebieden moeten dezelfde criteria worden gehanteerd als in Par. 3.2.1.
De robotmaaier moet met de hand in elk gesloten gebied worden gebracht en handmatig worden gestart.

3.2.4 Transferroutes

Delen van de tuin waartussen gebieden liggen die niet mogen worden gemaaid, moeten met elkaar worden verbonden door transferpaden. Transferpaden moeten de maximale helling van 20% respecteren.

1. Bepaal tussen de mogelijke doorgangen de gemakkelijkste transferroute waarmee u de grootste afstand tot eventuele obstakels kunt houden en die niet door gebieden gaat die gewoonlijk gebruikt worden voor parkeren, het doorrijden van voertuigen of waar groepen mensen door stappen.
2. Het transferpad omvat een manoeuvreerzone die zich 2 m rechts en 2 m links van het geregistreerde pad uitstrekt (Afb. 8.D). De volgende minimumafstanden tussen het manoeuvreergebied en de verschillende tuinelementen moeten in acht worden genomen:

- 1,10 m van obstakels die worden begrensd door virtuele perimeters of zones waar niet mag worden gesneden (Afb. 8.A);
- 1,10 m van vaste, onbegrensde obstakels of doorlopende structurele elementen (Afb. 8.B);
- 1,10 m van openbare wegen (Afb. 8.C);
- 1,10 m van de zwembaden (Afb. 8.E);
- 1,10 m van voetpaden (Afb. 8.F);
- 1,10 m van kliffen of steile hellingen (Afb. 8.G);
- 1,10 m van de trottoirs (Afb. 8.H).

3. In het geval van smalle doorgangen waar de bovenstaande afstanden niet kunnen worden gerespecteerd, moet de doorgang worden afgebakend met niet-betreedbare barrières, indien deze nog niet aanwezig zijn.

OPMERKING: Transferpaden die zijn opgenomen in smalle doorgangen kunnen onvoldoende satellietsignaalontvangst hebben, waardoor de nauwkeurigheid van de bediening van de maairobot wordt beïnvloed.

3.3 IDENTIFICATIE VAN DE ONDERDELEN

ELEKTRISCH GEVAAR:
Gebruik alleen de acculader en voeding die door de fabrikant zijn geleverd. Oneigen gebruik kan elektrische schokken en of oververhitting veroorzaken.

WAARSCHUWING:
Gevaar voor snijwonden aan de voeten.
Draag handschoenen en veiligheidsschoenen om snijwonden aan handen en voeten te voorkomen.

WAARSCHUWING:
Gevaar voor stof in de ogen.
Gebruik een beschermende bril om het gevaar voor stof in de ogen te voorkomen.

ELEKTRISCH GEVAAR:
Sluit de voeding pas aan aan het einde van alle installatiewerkzaamheden. Schakel indien nodig tijdens de installatie de algemene stroomtoevoer uit.

ELEKTRISCH GEVAAR:
Om de elektrische verbinding uit te voeren, moet er nabij de zone van installatie een stekker voorzien zijn. Verzeker u ervan dat de verbinding aan het voedingsnet overeenstemt met de geldende wetten van het Land van gebruik.

WAARSCHUWING:
Het geleverde circuit moet worden beschermd door een differentiaalschakelaar (RCD) met een activeringsstroom van maximaal 30 mA.

3.3.1 Robotmaaier opladen na installatie

Laad de batterijen volledig op voordat u het product voor het eerst gebruikt (Zie paragraaf 4.5).

3.4 INSTALLATIE VAN HET SATELLIETREFERENTIESTATION (INDIEN NODIG)

Voor de werking ontvangt de robotmaaier satellietcorrectiegegevens, die worden verzonden via de STIGA Cloud. Het satellietcorrectiesignaal is in veel landen beschikbaar. Controleer vooraf of het satellietcorrectiesignaal aanwezig is op de installatieplaats op stiga.com of via APP. Als het satellietcorrectiesignaal niet beschikbaar is op de installatieplaats, moet een satellietreferentiestation worden geïnstalleerd, dat als accessoire verkrijgbaar is.
Volg de App wizard om de aanwezigheid van het satellietcorrectiesignaal op de installatieplaats van de robotmaaier te controleren. Als het satellietcorrectiesignaal niet beschikbaar is op de installatielocatie, volg dan de onderstaande instructies voor de installatie van het satellietreferentiestation (niet meegeleverd).

WAARSCHUWING:
Om veiligheidsredenen mag het satellietreferentiestation nooit worden verplaatst na het programmeren van de virtuele grenzen, transferroutes en te vermijden gebieden. De robotmaaier zou het geprogrammeerde werkgebied kunnen verlaten. Als het satellietreferentiestation verplaatst wordt, moet het opnieuw geprogrammeerd worden.

WAARSCHUWING:
Om veiligheidsredenen werd de programmering van virtuele grenzen, verplaatsingsroutes en te vermijden gebieden uitgevoerd via een satellietcorrectiesignaal, en als je later de robotmaaier wilt bedienen via een satellietreferentiestation, is herprogrammering vereist. Op dezelfde manier is herprogrammering vereist als de programmering van virtuele grenzen, overdrachtspaden en vermijdingszones werd uitgevoerd met behulp van een satellietreferentiestation en je later de robotmaaier wilt bedienen via een satellietcorrectiesignaal.

3.4.1 Controles voor de installatie van het satellietreferentiestation

	ELEKTRISCH GEVAAR: **Gebruik alleen de acculader en voeding die door de fabrikant zijn geleverd. Oneigen gebruik kan elektrische schokken en of oververhitting veroorzaken.**		**ELEKTRISCH GEVAAR:** **Het geleverde circuit moet worden beschermd door een differentiaal-schakelaar (RCD) met een active-ringsstroom van maximaal 30 mA.**
	ELEKTRISCH GEVAAR: **Om de elektrische verbinding uit te voeren, moet er nabij de zone van installatie een stekker voorzien zijn. Verzeker u ervan dat de verbinding aan het voedingsnet overeenstemt met de geldende wetten van het Land van gebruik.**		**ELEKTRISCH GEVAAR:** **Sluit de voeding pas aan aan het einde van alle installatiewerk-zaamheden. Schakel indien nodig tijdens de installatie de algemene stroomtoevoer uit.**
	HANDSCHOENEN VEREIST: **Gebruik beschermende handschoenen om snijgevaar aan de handen te voorkomen.**		**VERPLICHT EEN BRIL TE GEBRUI-KEN:** **Gebruik een beschermende bril om het gevaar voor stof in de ogen te voorkomen.**
	ELEKTRISCH GEVAAR: **Sluit de voeding niet aan op een stopcontact als de stekker of de kabel beschadigd zijn. Sluit een beschadigde kabel niet aan en raak deze niet aan voordat deze is losgekoppeld van de voeding.** **Een beschadigde kabel kan contact met de delen onder spanning veroorzaken.**		

Het referentiestation voor satellieten moet verplicht worden geplaatst in een gebied waar de hemel volledig zichtbaar is. Het satellietreferentiestation moet gepositioneerd worden boven storende elementen zoals: bomen met dicht gebladerte, heggen, grensmuren, metalen hekken, gebouwen en reflecterende oppervlakken zoals glazen of metalen wanden. Aansluiting op een stopcontact is vereist (Afb. 17).

OPMERKING: De hemel moet als volledig zichtbaar worden beschouwd wanneer deze vrij is voor een hoek van ten minste 120° in alle richtingen.

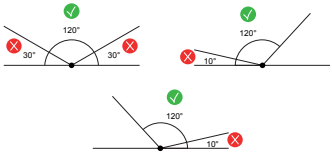

3.4.2 Procedure voor de installatie van het satellietreferentiestation

Verwijzend naar Afb. 16, installatie van het satellietreferentiestation (A) worden uitgevoerd via de bevestigingsbeugel (E). Voor de voeding is een voeding (F) en aansluiting op een stopcontact nodig.

Bereid het installatiegebied van de stroomvoorziening (F) voor zodat het beschermd is tegen zonnestralen en zodat het onder geen enkele weersomstandigheden in water kan worden ondergedompeld.

WAARSCHUWING:
De voedingskabel, de voedingseenheid, de verlengkabel en alle andere elektrische kabels die niet bij het product horen, moeten buiten het maaigebied blijven om ze uit de buurt van gevaarlijke bewegende delen te houden en om schade aan de kabels te voorkomen waardoor ze in contact kunnen komen met onder spanning staande onderdelen.

WAARSCHUWING:
De voedingskabel en de voeding moeten zo worden geplaatst dat ze geen gevaar opleveren voor kinderen, mensen of dieren.

WAARSCHUWING:
Om veiligheidsredenen mag het satellietreferentiestation nooit worden verplaatst na het programmeren van de virtuele grenzen, transferroutes en te vermijden gebieden. De robotmaaier zou het geprogrammeerde werkgebied kunnen verlaten. Als het satellietreferentiestation verplaatst wordt, moet het opnieuw geprogrammeerd worden.

Vereisten en verplichtingen:

De volgende onderdelen zijn nodig (zie Afb.16):
(A) Satelliet-referentiestation;
(E) Bevestigingsbeugel;
(H) U-bout voor bevestiging van de beugel aan de paal of schroeven voor bevestiging aan de muur (niet meegeleverd);
(G) Schroeven om het satellietreferentiestation op de beugel te bevestigen;
(F) Voedingseenheid;
(L) Verlengkabel.

Procedure (Afb.18):

1. Controleer de installatievereisten in Par. 3.4.1.
2. Bevestig de beugel (E) aan een wand (N) met behulp van de bevestigingsschroeven (niet meegeleverd), en zorg ervoor dat deze waterpas staat. Gebruik bij montage op een paal (M) de meegeleverde U-bout (H) om de beugel (E) te bevestigen.
3. Bevestig het satellietreferentiestation (A) aan de beugel (E) met de connector (C) naar beneden gericht met behulp van de schroeven (G). Zorg ervoor dat het station perfect horizontaal is. Sluit het satellietreferentiestation aan op de voeding (F) of aan de verlengkabel via de connector (C) en draai de ringmoer vast.
4. Zet het netsnoer zo vast dat het niet beschadigd of gevaarlijk kan worden.
5. Verbind de stekker van de voedingseenheid (F) aan het stopcontact.

OPMERKING: De bovenkant van het satellietreferentiestation moet zo dicht mogelijk bij de bovenkant van de wand of paal (Afb. 18/19).

OPMERKING: Indien nodig kan de kabel die de satellietreferentiestation van stroom voorziet, worden verlengd met behulp van verlengkabels, die als accessoires verkrijgbaar zijn. Er mogen maximaal twee verlengkabels van 5 meter of één kabel van 15 meter worden gebruikt.

OPMERKING: Om interferentie te voorkomen, moet het satellietreferentiestation op minstens 400 cm afstand van eventuele andere satellietreferentiestations in de buurt worden geïnstalleerd.

LET OP:
Het oppervlak of de paal waarop het satellietreferentiestation is bevestigd, moet stabiel zijn en mag niet bewegen, zwaaien of roteren, bijvoorbeeld bij harde wind of slecht weer. De beweging van het satellietreferentiestation beïnvloedt de nauwkeurigheid van de werking van de robotmaaier.

LET OP:
Wees voorzichtig tijdens de installatie van het satellietreferentiestation. Er bestaat een risico op vallen van grote hoogte of naar beneden vallende voorwerpen.

LET OP:
Als het satellietreferentiestation wordt verplaatst, moeten de virtuele grenzen, de transferroutes en te vermijden gebieden opnieuw geprogrammeerd worden via de APP.

LET OP:
Zorg ervoor dat het satellietreferentiestation perfect horizontaal geïnstalleerd is.

3.5 EERSTE ACTIVERING VAN DE ROBOTMAAIER

De automatische werking van de robotmaaier vereist een reeks instellingen die kunnen worden gemaakt via een mobiel apparaat (smartphone), iOS of Android met de geïnstalleerde "STIGA GO" -app (Afb. 23).
De iOS-app kan worden gedownload via iOS App Store. De Android-app kan worden gedownload via Google Play Store.
Tijdens de eerste installatie moet de robotmaaier gekoppeld worden aan de 'STIGA.GO' APP. Volg de instructies in de app “STIGA.GO”.

Install Stiga.GO App

Available on the App Store

GET IT ON Google Play

3.5.1 Pre-login

Bij de eerste toegang tot de app kunt u:
- Toegang verkrijgen tot de informatiepagina's over verkopers en producten van STIGA.
- De eerste registratie uitvoeren.
- De Login uitvoeren voor reeds geregistreerde gebruikers.

3.5.2 Registratie (sign up)

Het gedeelte "Registreren" maakt de gebruikersregistratie mogelijk en geeft toegang tot alle app-functies.
De gebruiker kan inloggen via zijn Google-, Facebook- en Apple-accounts, of een nieuw account aanmaken door de verplichte velden in te vullen.
De registratieprocedure vereist een e-mailverificatie.

3.5.3 Apparaat koppelen (Pairing)

In het gedeelte "Koppeling Apparaat" kunt u via een Bluetooth®-verbinding uw mobiele apparaat koppelen aan de robotmaaier, aan het satellietreferentiestation (indien aanwezig).

Om de koppeling tot stand te brengen, moeten de robotmaaier en het satellietreferentiestation (indien aanwezig) zijn ingeschakeld en zich op minder dan 8 meter afstand van het mobiele apparaat bevinden.
Om een nieuwe STIGA-robotmaaier toe te voegen, drukt u op de knop ‘apparaat toevoegen’ (+) en volgt u de instructies.
Zodra de koppeling is voltooid, wordt de hoofdpagina van het product weergegeven van waaruit u toegang hebt tot de verschillende beschikbare menu's.

OPMERKING: als de robotmaaier niet door het mobiele apparaat wordt gedetecteerd, controleer dan of deze niet al via Bluetooth® met een ander mobiel apparaat is verbonden..

3.5.4 Connectiviteit op afstand en activering van de simkaart

De robotmaaier is uitgerust met een mobiele connectiviteitsmodule met simkaart waarmee verbinding kan worden gemaakt met de STIGA-cloud en de robotmaaier op afstand kan worden bediend. Nadat de koppeling van het apparaat met de gebruikersaccount is voltooid, moet de SIM-kaart worden geactiveerd.

Procedure:

Volg de APP wizard.

3.5.5 Garage en productpagina (Device page)

Het gedeelte "Garage" toont alle Stiga-producten die aan het gebruikersprofiel zijn gekoppeld.
Door naar links en rechts te scrollen tussen de verschillende schermen worden de bijbehorende producten weergegeven.
Voor elk van de weergegeven producten heeft u toegang tot een reeks opties voor:

- Het apparaat hernoemen of verwijderen uit de gebruikersaccount.
- Toegang totproductinformatie en handleidingen.
- Controle van de status van de connectiviteit met het mobiele netwerk en de status van het GNSS-signaal van de robotmaaier en van het referentiestation(indien aanwezig).
- Firmware-updates uitvoeren.

Vanuit het gedeelte "Garage" is het mogelijk om toegang te krijgen tot de "Productpagina" van elk bijbehorend product.
De productpagina van de grasmaaier is onderverdeeld in drie gedeeltes:

- Robot.
- Instellingen.
- Mijn tuin.

Het gedeelte “Robot” staat toe:

- De status van de robotmaaier te controleren (accuniveau, bedrijfsstatus, maaimodus instellen).
- De robotmaaier te starten en te stoppen.
- De terugkeer naar het startpunt van de robotmaaier forceren.
- De robotmaaier starten om te werken in een gebied dat niet zelfstandig kan worden bereikt.

Het gedeelte “Instellingen” staat toe:

- De snijmodus "Enkel snijden" of "Geprogrammeerd” te kiezen (indien aanwezig).
- Het werkprogramma in te stellen of te wijzigen.
- De maaihoogte in te stellen of te wijzigen.
- De winterslaapprocedure voor winterstalling te starten.
- De gevoeligheid van de regensensor in te schakelen en in te stellen.
- Extra functies activeren.

Het gedeelte “Mijn Tuin” staat toe:

- De virtuele grenzen, de transferroutes en de te vermijden gebieden te registreren via in-app wizards.
- De map van de tuin met de geregistreerde elementen en de realtime positie van de robotmaaier weer te geven.
- De gewenste snijrichting in te stellen.
- De robotmaaier starten om in een specifiek deel van de tuin te werken.

3.5.6 Initialisatie van de robotmaaier

De initialisatie van de robotmaaier is verplicht en vereist in de app:

- Wanneer u het product voor de eerste keer start.
- Wanneer de robotmaaier wordt ingeschakeld of opnieuw wordt gestart.
- Wanneer de robotmaaier handmatig verplaatst wordt.

Procedure bij de eerste start van het product:

1. Start de initialisatie zoals gevraagd door de app en wacht tot de procedure voltooid is. De robotmaaier beweegt vooruit door drie stappen van ongeveer 1 m te nemen.

Procedure bij handmatig inschakelenof verplaatsen van de robotmaaier:

1. Plaats de robotmaaier binnen een geprogrammeerd gebied, zodat hij minimaal 3 m vooruit kan rijden terwijl hij binnen de virtuele grens blijft zonder obstakels tegen te komen.
2. Start de initialisatie zoals gevraagd door de app en wacht tot de procedure voltooid is. De robotmaaier zal vooruit bewegen door drie stappen van ongeveer 1 m te nemen.

3.5.7 Programmering van virtuele grenzen, transferroutes en te vermijden zones

Voordat u verder gaat met programmeren, moet u ervoor zorgen dat u de volgende stappen hebt voltooid: apparaatassociatie (Par. 3.5.3) en initialisatie van de robotmaaier (Par. 3.5.6).

Het programmeren van de virtuele grenzen van de verschillende zones en gesloten gebieden, transferroutes en vermijdingszones gebeurt via de respectievelijke wizards in de STIGA.GO App. De procedures vereisen dat u de robotmaaier handmatig bestuurt door ernaast te (Par. 3.2).

Vereisten en Verplichtingen:

- Android- of iOS-mobiel apparaat verbonden met internet (niet inbegrepen) (Afb. 20.A).

De robot kan worden geleid:

- Via virtuele joystick in app (Afb. 20.B).

Hieronder staande meest relevante stappen:

1. Download de APP “STIGA.GO” van Google Play Store voor Android-apparaten en van App Store voor iOS-apparaten.
2. Volg de opstartprocedure van de robot die wordt weergegeven in de APP.
3. Rijd de robotmaaier met de virtuele joystick of trolley naar het punt waar je wilt beginnen metprogrammeren.
4. Begin met de registratie van grenzen of virtuele paden door op de juiste knop te drukken.
5. Rijd de robotmaaier met een virtuele joystick rond de omtrek of het pad dat moet worden geprogrammeerd. Het beginpunt en het eindpunt van de virtuele perimeter moeten samenvallen. Het is ook mogelijk om de perimeter of virtuele routes op te nemen via de point-to-point methode. In dit geval registreert de robot de omtrek of het pad als een reeks rechte lijnen tussen de door de gebruiker geselecteerde punten.

WAARSCHUWING:
Respecteer de minimumafstanden tot obstakels en de aanduidingen aangegeven in Par. 3.2.1.

6. Bevestig de registratie.

OPMERKING: aan het einde van de programmering van de virtuele grenzen, volgt de robotmaaier de volledige virtuele perimeter om te controleren of de programmering correct is uitgevoerd.

OPMERKING: om verschillende delen van de tuin op een andere manier te beheren, is het mogelijk om meerdere virtuele zones te programmeren.

OPMERKING: Virtuele grenzen moeten worden geprogrammeerd voordat transferroutes en Te vermijden gebieden geprogrammeerd worden.

OPMERKING: Verplaats de robotmaaier niet met de hand, bij elke handmatige beweging van de robotmaaier moet u de initialisatieprocedure herhalen.

OPMERKING: vermijd voor een correcte werking van de robotmaaier kruisingen en/of overlappingen in de virtuele perimeter.

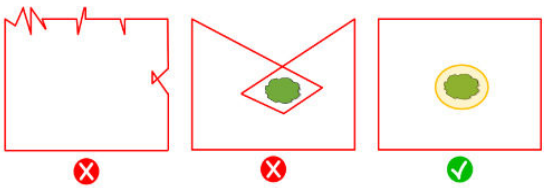

WAARSCHUWING:
Bij het plannen van virtuele grenzen, verplaatsingsroutes en gebieden die vermeden moeten worden, is het noodzakelijk om een afstand van minstens 6 meter tot de maaier te bewaren.

WAARSCHUWING:
Het werkgebied of de paden die door de machine worden gebruikt voor de transfer, moeten zo zijn ingericht dat er geen openbare ruimten, gebieden die gewoonlijk worden gebruikt voor parkeren, voor het doorrijden van voertuigen of waar groepen mensen door stappen, in vallen om schade aan mensen, dingen of ongevallen met voertuigen te vermijden.

WAARSCHUWING:
Voor zijn eigen veiligheid en om schade aan mensen, dieren of dingen te voorkomen, moet de bestuurder eerst het gebied kennen waarin de robotmaaier handmatig geleid wordt.
Loop tijdens het besturen van de robot voorzichtig om te voorkomen dat u valt.

WAARSCHUWING:
Het werkgebied en in het algemeen de gebieden waarin de robotmaaier kan rijden, moet afgebakend worden door een niet-begaanbaar fysieke barrière.
Maak de barrière geschikt of houd toezicht op de robotmaaier tijdens het gebruik.

3.5.8 Map van de tuin

Vanuit het gedeelte "Mijn tuin" heeft u toegang tot de map van de tuin en kunt u het volgende bekijken:
- De virtuele grenzen.
- De te vermijden zones.
- De transferroutes.
- De realtime positie van de robotmaaier.
- De relevante terugweg.

3.5.9 Enkele snede (spot cut)

Indien ingesteld op "Enkele Maaibeurt", voert de robotmaaier één enkele maaibeurt uit.

OPMERKING: Wanneer de robotmaaier klaar is met een cyclus om de hele tuin te maaien, keert hij terug naar het verzamelpunt.

OPMERKING: Wanneer de robotmaaier klaar is met het maaien van één zone, gaat hij direct door naar de volgende maaizone.

3.5.10 Beheer datapakket

Controleer de gebruiksvoorwaarden van het gegevenspakket op Stiga.com.

3.5.11 Toetsenbordvergrendeling (App Lock)

Om te voorkomen dat de robotmaaier door kinderen of onbevoegden wordt gebruikt, kan de bediening van het toetsenbord vergrendeld worden. Op deze manier kan de robotmaaier alleen via de App te bediend worden.

Procedure:
1. Activeer of deactiveer de functie Vergrendeling Toetsenbord/App Lock via het menu "instellingen" van de app.

OPMERKING: Als de functie actief is, blijft de vergrendeling van het toetsenbord actief, ook wanneer de robotmaaier uitgeschakeld is.

3.5.12 Instelling van de gewenste navigatiemodus

Met deze functie kan men de navigatiemodus instellen waarmee de robotmaaier tijdens het maaien door de tuin beweegt.

Er kunnen verschillende snijrichtingen worden geselecteerd (A), of een combinatie ervan (B). Het is ook mogelijk om de geselecteerde snijrichting nauwkeurig af te stemmen op structuren of vormen in de tuin. Aanpassingen kunnen worden uitgevoerd in een bereik van -90° tot +90°, met een nauwkeurigheid van 0,1°.

Een wijziging van de navigatiemodus uitgevoerd door de gebruiker in een gebied waar het maaien gestart is maar nog niet voltooid is, wordt van kracht nadat het maaien van het betreffende gebied voltooid is.

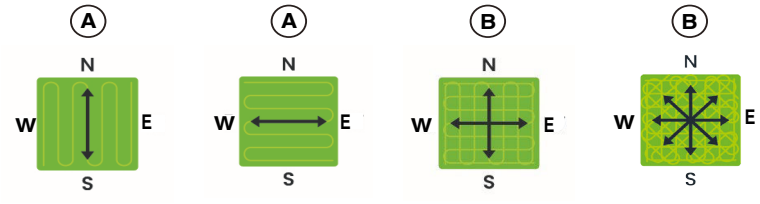

Procedure:
1. Kies de gewenste navigatiemodus in het menu "instellingen" van de app.
2. Pas indien nodig de snijrichting aan met de knoppen '+' en '-' tot de gewenste instelling is bereikt.

3.5.13 De rand bijsnijden (Border cut)

De sectie 'De rand snijden', indien geactiveerd, maakt het mogelijk om de tuinrand en niet-snijdende zones te snijden. De randen worden door de robotmaaier gemaaid nadat deze het geprogrammeerde gebied heeft gemaaid.

Procedure:

1. Activeer de functie “De rand bijsnijden” vanuit het menu "instellingen" van de app. De functie kan afzonderlijk worden geactiveerd voor elke virtuele zone of geprogrammeerde niet-snijdende zone.

3.5.14 Regensensor

Met de functie "Regensensor" kunt u de regensensor op de robotmaaier in- of uitschakelen.

Procedure:
1. Activeer de functie vanuit het menu "instellingen" van de app.

3.5.15 Bijwerking software (Firmware Update)

Productfirmware-updates, indien beschikbaar, worden gemeld op de productweergavepagina in "Garage".

3.5.16 Profiel / keuze van de keuze van favoriete dealer / berichten

In het gedeelte "Profiel" kunt u uw accountgegevens en uw wachtwoord wijzigen.

Het gedeelte “Dealer” stelt u in staat het referentie-servicecentrum te kiezen.

Het gedeelte “Meldingen” staat toe meldingen\informatie weer te geven.

3.5.17 Wijzigen of verwijderen van de virtuele perimeter, transferroutes en vermijdingszones

De virtuele omtrek van de verschillende zones kan op twee manieren worden aangepast:
- Verwijdering van item: het item wordt volledig verwijderd en er is een nieuwe registratie vereist.
- is mogelijk om slechts een deel van het element te wijzigen zonder het volledig te verwijderen.

Als het nodig is om transferroutes of gebieden die moeten worden vermeden te wijzigen, moeten deze worden verwijderd en vervolgens opnieuw worden geregistreerd.

Procedure:
1. Om een kaartitem te verwijderen, selecteer je het in het menu 'instellingen' van de app en druk je op de knop 'verwijderen'.
2. Om de virtuele perimeter te wijzigen, selecteert u de gewenste virtuele zone in het menu 'Instellingen' van de app en drukt u op de knop 'Bewerken'. Volg dan de wizard van de app.

3.5.18 De maaiprioriteit van tuingebieden instellen

De verschillende virtuele gebieden van de tuin worden gesneden in de volgorde waarin ze zijn opgenomen.

Het is mogelijk om de maaiprioriteit van individuele zones te wijzigen om de volgorde waarin ze worden gesneden te variëren.

Procedure:

1. Selecteer de gewenste virtuele snijzone in het menu 'Instellingen' van de app en sleep deze naar de gewenste positie in de zonelijst.

OPMERKING: Voor elk deel van de tuin wordt ook het voltooiingspercentage van het maaien aangegeven, waardoor de gebieden geïdentificeerd worden die al volledig gemaaid zijn en de voortgang van het gebied dat momenteel gemaaid wordt.

3.5.19 Tijdelijke niet-snijzone (indien voorzien)

Met de functie 'Tijdelijke zone zonder maaien' kan een deel van de tuin tijdelijk worden uitgesloten van het maaigebied. Het selecteerbare gebied moet een deel zijn van de omtrek tussen twee punten A en B die door de gebruiker zijn geselecteerd, en het rechte segment dat deze punten verbindt. Het geselecteerde gebied kan geen overdrachtspaden doorsnijden.
De robotmaaier zal de uitgesloten zone niet betreden tot de ingestelde tijd is verstreken, maar zal verder werken in de andere delen van de tuin.

Procedure:

1. Selecteer de functie in het menu 'Instellingen' van de app.
2. Volg de wizard van de app om het deel van de tuin te selecteren dat moet worden uitgesloten en stel de gewenste duur in.

3.5.20 Blijf weg (Stay Away) (indien beschikbaar)

Met de functie 'Blijf weg' kun je een deel van de tuin tijdelijk uitsluiten van het maaigebied. Het selecteerbare gebied is een cirkel met een straal gekozen door de gebruiker en met als middelpunt de GPS-positie van het mobiele apparaat of een punt geselecteerd op de virtuele kaart. Het geselecteerde gebied kan geen overdrachtspaden doorsnijden.
De robotmaaier zal de uitgesloten zone niet betreden tot de ingestelde tijd is verstreken, maar zal verder werken in de andere delen van de tuin.

Procedure:
1. Selecteer de functie in het menu 'instellingen' van de app.
2. Volg de wizard van de app om het deel van de tuin te selecteren dat moet worden uitgesloten en stel de gewenste duur in.

OPMERKING: OPMERKING: Als de GPS-positie van het mobiele apparaat wordt gebruikt om het middelpunt van de cirkel in te stellen, hangt de positie van dit punt, en dus van het niet-afsnijdende gebied, af van de nauwkeurigheid van het GPS-signaal dat van het mobiele apparaat wordt ontvangen, die over het algemeen +/- 5 meter is.

4. WERKING

Vereisten en Verplichtingen:
- Installatie van het satellietreferentiestation, indien vereist (Zie Par. 3.4).
- Aanvankelijke hoogte van het gras in het werkbereik van de robotmaaier: 20-95mm.
- Volle accu (Zie Par. 4.5).
- Programmering van virtuele grenzen, transferroutes en gebieden die vermeden moeten worden (Zie Par. 3.5.7).
- Correct afgestelde maaihoogte (Zie Par. 4.7).

4.1 COMPONENTEN VOOR DE INBEDRIJFSTELLING

1. Mobiel apparaat (niet meegeleverd) (Afb. 4.C).
2. Batterijen (meegeleverd bij de aankoop van het apparaat) (Afb. 4.B).
3. Oplader (meegeleverd met het apparaat) (Afb. 4.A).
4. Radiografische bediening (accessoire - niet inbegrepen) (Afb. 4.D).

4.2 CONTROLE VAN DE VEILIGHEIDSVOORZIENINGEN VOOR HET STARTEN VAN DE ROBOTMAAIER

Om de robotmaaier te kunnen gebruiken, moet u de virtuele grenzen, de overdrachtspaden en de te vermijden zones programmeren (zie par. 3.5.7).

Vereisten en verplichtingen:
- Contactsleutel.

Procedure:
1. Controleer of de veiligheidssleutel geplaatst is. Indien uitgeschakeld, start de robotmaaier niet.
2. Controleer of de stopknop **“STOP”** niet actief is. Als deze knop wordt ingedrukt, wordt de robotmaaier gestopt en wordt de beschermkap van de bedieningsconsole geopend.
3. Controleer of de robotmaaier correct op de grond is geplaatst. In geval van overmatig kantelen (≥ 27%) of heffen, stoppen de kantelsensoren (inclinometer) de robotmaaier.

4.3 HANDMATIGE BEDIENING VAN DE ROBOTMAAIER

In deze modus voert de robotmaaier een werkcyclus uit, keert terug naar het verzamelpunt en blijft daar tot de volgende handmatige start.

Om de machine te kunnen gebruiken, moet u de virtuele grenzen, de overdrachtspaden en de te vermijden zones programmeren (zie par. 3.5.7).

Procedure:
1. Plaats de robotmaaier binnen de perimeter van de installatie.
2. Druk op de “**STOP**” -knop (Afb. 2.D) om het deksel te openen (Afb. 3.A) en toegang te verkrijgen tot het bedieningspaneel (Afb. 3.B).
3. Druk op de "**ON/OFF**" -knop (Afb. 3.E) gedurende 5 seconden om de robotmaaier in te schakelen.
4. Druk op de knop “**SELECTIE MODUS**” (Afb. 3.F), tot enkel het icoon “**ENKELE WERKCYCLUS**” knippert (Afb. 3.L).
5. Druk op de knop “**BEVESTIGEN**” (Afb. 3.G). Het icoon (Afb. 3.L) gaat vast branden om de actie te bevestigen.
6. Sluit de kap (Afb. 3.A).
7. De robotmaaier begint te werken.

OPMERKING: als na het indrukken van de "**BEVESTIGING**"-knop, de "**MODUS SELECTIE**"-knop wordt ingedrukt, zullen de pictogrammen die betrekking hebben op de geselecteerde functies opnieuw beginnen te knipperen en om bevestiging van de zojuist geselecteerde functie vragen. Druk op de knop **"BEVESTIGEN"**. De pictogrammen gaan weer vast branden.

LET OP:
Als het deksel wordt geopend, zowel tijdens het werk als met de de basis, knipperen de pictogrammen met betrekking tot de geselecteerde functies om aan te geven dat het nodig is om de actie te bevestigen voordat het deksel gesloten wordt. Als het deksel wordt gesloten zonder op de "BEVESTIGEN"-knop te drukken, zal de robot geen enkele actie uitvoeren tot een nieuw commando van de gebruiker.

4.4 BESCHRIJVING VAN DE BEDIENINGSELEMENTEN OP DE ROBOTMAAIER

Lijst met commando's, indicatoren en hun functie:

- "**STOP**" -knop (Afb. 2.D): wordt gebruikt voor de veiligheidsstop van de robotmaaier.
- "**VEILIGHEIDSFUNCTIE**" - **NOODKNOP** (Afb. 2.E): laat toe om de machine onmiddellijk te stoppen in geval van nood. De knop heeft twee standen:

1. **Activering**: door op de noodknop te drukken, worden de motoren van de snij- en tractiecontrole-inrichtingen gestopt.

2. **Heractivering**: draai de noodknop rechtsom om alle functies te herstellen. Herhaal de startprocedure met de knop om de machine te starten (par. 4.2).

OPMERKING: Met geactiveerde noodknop kan de machine niet gestart worden.

WAARSCHUWING:
De noodknop mag nooit worden gebruikt als een gebruikelijke methode om de machine te stoppen.

- **"CONTACTSLEUTEL"** (Afb. 3.C): wordt gebruikt voor de veiligheidsstop van de robotmaaier.
- Knop "**ON/OFF**" (Afb. 3.E): dient om de robotmaaier in- en uit te schakelen.
- Knop "**SELECTIE MODUS**" (Afb. 3.F): dient om de werkingsmodus van de robotmaaier te selecteren en om de terugkeer naar het startpunt te forceren.
- Knop "**BEVESTIGEN**" (Afb. 3.G): wordt gebruikt om de ingestelde bedrijfsmodus te bevestigen.
- Verlicht icoon "**GEPLAND PROGRAMM**A" (Afb. 3.I): het wordt gebruikt om de instelling van het geplande programma te bekijken (indien voorzien).
- Verlicht icoon "**ENKELE SNIJBEWERKING**" (Afb. 3.L): wordt gebruikt om de instelling van de enkele werkcyclus weer te geven.
- Verlicht icoon '**TERUG NAAR HET BEGINPUNT**' (Afb. 3.H): wordt gebruikt om de instelling van de geforceerde terugkeer naar het startpunt van de robotmaaier weer te geven.
- Knop **"BLUETOOTH®"** (Afb. 3.M): wordt alleen gebruikt door het servicecentrum voor diagnostische activiteiten.
- Verlicht icoon "**ALARM**" (Afb. 3.N): dient voor d weergave van de alarmstatussen.
- Verlicht icoon "**ACCU**" (Afb. 3.O): dient voor de weergave van de lading van de accu.

4.4.1 Veilig stoppen - Stop-knop

De "**STOP**" -knop is een commando dat de robotmaaier in veilige omstandigheden stopt, ongeacht zijn werkingsconditie.

Procedure:
1. Druk op de "**STOP**"-knot terwijl de robotmaaier in beweging of reeds gestopt is.
2. Wanneer de "**STOP**" -knop wordt ingedrukt, stopt de robotmaaier en gaat de kap open, zodat u toegang hebt tot de andere opdrachten van de robot.

4.4.2 Veilig uitschakelen - Veiligheidssleutel

Door de veiligheidssleutel uit te schakelen, kan de robotmaaier veilig worden uitgeschakeld.

VERPLICHTING:
Verwijder altijd de veiligheidssleutel voordat u werkzaamheden voor de reiniging, het transport en het onderhoud uitvoert.

Procedure:
1. Druk op de **"STOP"** -knop om de kap te openen en toegang te krijgen tot de bedieningsconsole.
2. Druk enkele seconden op de uitschakelknop en wacht tot de LED op dezelfde knop uitgaat.
3. Schakel pas nadat de LED is uitgegaan de veiligheidssleutel uit om de robotmaaier veilig uit te schakelen. Bewaar de beveiligingssleutel op een veilige plaats.
4. Na het uitvoeren van de onderhoudswerkzaamheden, steekt u de veiligheidssleutel in om de robotmaaier in te schakelen.

4.4.3 In- en uitschakelen - AAN/UIT-knop

De knop "**AAN/UIT**": dient om de robotmaaier handmatig in- en uit te schakelen.

Procedure:
1. Druk op de **"STOP"** -knop om de kap te openen en toegang te krijgen tot de bedieningsconsole.
2. Druk gedurende 5 seconden op de "**AAN/UIT**" -knop om de robotmaaier in- of uit te schakelen.

OPMERKING: Om de robotmaaier in te schakelen, moet de veiligheidssleutel ingestoken zijn.

OPMERKING: Bij actieve alarmen reset een dubbele druk op de "**AAN/UIT**"-knop de alarmen.

4.4.4 Selectie van enkele werkcyclus / gedwongen terugkeer naar het verzamelpunt - Knop voor modusselectie

De robotmaaier gedraagt zich volgens de hieronder beschreven mogelijke selecties.

SELECTIES TOETSENBORD EN WERKING VAN DE ROBOT

ENKELE WERKCYCLUS

De robotmaaier voert een enkele gedwongen werkcyclus uit en keert terug naar het verzamelpunt.
De robotmaaier blijft in de basis tot een handmatige actie van de gebruiker.

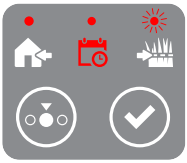

TERUGKEREN NAAR HET VERZAMELPUNT

De robotmaaier keert terug naar het verzamelpunt.
De robotmaaier blijft in de basis tot een handmatige actie van de gebruiker.

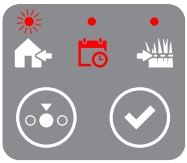

Procedure:
1. Druk op de **"STOP"** -knop om de kap te openen en toegang te krijgen tot de bedieningsconsole.
2. Druk op de knop **"SELECTIE MODUS"** totdat de pictogrammen die betrekking hebben op de functies die u wilt activeren, knipperen. De pictogrammen die betrekking hebben op de geselecteerde functies knipperen.
3. Druk op de knop **"BEVESTIGEN"**. De pictogrammen die betrekking hebben op de geselecteerde functies lichten continu op om de actie te bevestigen.

4. Sluit de kap.
5. De robotmaaier begint te werken volgens de modus die is ingesteld.

OPMERKING: Als na het indrukken van de **"BEVESTIGEN"**-knop, de **"SELECTIE MODUS"**-knop wordt ingedrukt, beginnen de pictogrammen die betrekking hebben op de geselecteerde functies opnieuw te knipperen en om bevestiging van de zojuist geselecteerde functie vragen. Druk op de knop **"BEVESTIGEN"**. De pictogrammen gaan weer vast branden.

LET OP:
als het deksel wordt geopend, zowel tijdens het werk als met de robot in het verzamelpunt, knipperen de pictogrammen met betrekking tot de geselecteerde functies om aan te geven dat het nodig is om de actie te bevestigen voordat het deksel gesloten wordt. Als het deksel wordt gesloten zonder op de "BEVESTIGEN"-knop te drukken, zal de robot geen enkele actie uitvoeren tot een nieuw commando van de gebruiker.

OPMERKING: Als de batterij van de robot bijna leeg is, knippert het accupictogram rood om aan te geven dat het niet mogelijk is om de geselecteerde actie uit te voeren.

OPMERKING: De robotmaaier start pas als de kap gesloten is.

4.4.5 Weergave van de Bluetooth®-status - Bluetooth®-knop

De robotmaaier beheert automatisch de Bluetooth®-verbinding met externe mobiele apparaten. De Bluetooth®-verbinding is altijd beschikbaar wanneer de robotmaaier ingeschakeld is. Er kan slechts één mobiel apparaat tegelijk via Bluetooth® verbonden zijn met de robotmaaier. De robotmaaier verbreekt automatisch de verbinding met het apparaat wanneer de app gesloten wordt. De knop "**BLUETOOTH®**" wordt alleen door het servicecentrum gebruikt voor diagnosedoeleinden.

OPMERKING: Voor het koppelen van het apparaat met de robotmaaier via Bluetooth®, zie de Par. 3.5.3 'Koppelen'.

4.4.6 Weergave alarmstatussen - Alarmpictogram

Het verlichtte pictogram "**ALARM**" duidt op een storing in de werking.

Procedure:
1. Druk op de **"STOP"** -knop om de kap te openen en toegang te krijgen tot de bedieningsconsole.
2. Controleer de alarmstatus aan de hand van het rode lichtpictogram, dat constant kan branden of kan knipperen.
3. Als het pictogram niet uitschakelt, schakelt u de robotmaaier uit met de knop '**AAN/UIT**', wacht u enkele seconden en schakelt u hem weer in met de knop '**AAN/UIT**'. Raadpleeg een Servicecentrum indien het probleem aanhoudt.

OPMERKING: De details van de afwijkingen zijn in te zien via de App.

OPMERKING: Sommige fouttypes kunnen op afstand worden gereset via APP.

OPMERKING: Sommige fouttypes kunnen niet op afstand worden gereset, maar moeten verplicht worden gereset met het toetsenbord van de maairobot, in overeenstemming met de Europese veiligheidsnorm EN-50636.

4.5 ACCU OPLADEN

OPMERKING: Het opladen mag enkel met de bijgeleverde acculader uitgevoerd worden (Afb. 4.A). Andere oplaadsystemen kunnen de accu op een onherstelbare manier beschadigen.

OPMERKING: De aanbevolen oplaadtemperatuur is 4-40°C.

4.5.1 Weergave van de batterijlading - Batterijpictogram

Het verlichtte pictogram “**ACCU**” staat toe de laadstatus van de accu weer te geven.

Procedure:

1. Druk op de “**STOP**” -knop om de kap te openen en toegang te krijgen tot de bedieningsconsole.
2. Controleer de laadstatus van de accu met behulp van het verlichtte pictogram:
   - Blauw pictogram: de accu is vol (laadniveau > 40%).
   - Rood pictogram: de accu is bijna leeg (laadniveau 15-40%).
   - Knipperend rood pictogram: de accu is leeg (laadniveau <15%).
3. Als de robotmaaier aan het opladen is, knippert het verlichtte pictogram (Afb. 3.O) knippert blauw.

OPMERKING: Als bij het indrukken van een commando het batterijpictogram (Afb. 3.O) snel rood knippert, kan de actie niet worden uitgevoerd en moet de accu handmatig worden opgeladen (zie Par. 4.5.3).

4.5.2 Opladen van interne accu’s in de machine

Met de procedure "**ACCU OPLADEN**" kunt u de robotmaaier handmatig:

1. Plaats de robotmaaier in de buurt van een stopcontact.
2. Druk op de “**STOP**” -knop (Afb. 2.D) om het deksel te openen (Afb. 3.A) en toegang te verkrijgen tot het bedieningspaneel (Afb. 3.B).
3. Verwijder de sleutel (Afb. 3.C).
4. Sluit de meegeleverde oplader aan op de oplaadaansluiting (Afb. 4.A) met passende bajonetsluiting van de respectieve connector (Afb. 9.A).
5. Sluit de acculader aan op het lichtnet door de betreffende stekker in te steken (Afb. 9.B).
6. Het verlicht pictogram “**ACCU**” (Afb. 3.O) knippert blauw, de robotmaaier wordt opgeladen.
7. Sluit de kap (Afb. 3.A).
8. Laat de robotmaaier opladen tot de batterij volledig is opgeladen.
9. Zodra de lader volledig is opgeladen, haalt u hem uit het stopcontact.
   - Draai de verbindingsringtegen de klok in (Afb. 9.C);
   - Trek de connector naar buiten (Afb. 9.D).

Tijdens het opladen geven de batterij-indicatielampjes (Afb. 3.O) knippert geleidelijk. Wanneer elke individuele laaddrempel is bereikt, blijft de respectievelijke LED continu branden, terwijl de andere blijven knipperen.

OPMERKING: Het opladen van de batterijen vóór de winterstalling moet worden uitgevoerd zoals aangegeven in Par.

4.5.3 Veilig opladen van externe batterijen buiten de machine

De batterij kan onafhankelijk worden opgeladen via dezelfde oplader die wordt gebruikt om het apparaat op te laden:

1. Verwijder de batterij uit de machine (Afb. 11.E);
2. Plaats de batterij op een droge, veilige en stabiele plaats;
3. Verwijder de rubberen beschermkap op de connector;
4. Sluit de acculader aan op het lichtnet door de betreffende stekker in te steken;
5. Sluit de meegeleverde acculader aan op de oplaadaansluiting op de accu, met bajonetsluiting van de betreffende connector. Raadpleeg de gebruikershandleiding van de batterij.

OPMERKING: Tijdens het opladen zijn alle machinefuncties uitgeschakeld.

WAARSCHUWING:
Laad de batterij niet aan boord van de machine op.

OPMERKING: De battreijen van de robotmaaier is een bederfelijk onderdeel en de oplaadcapaciteit neemt in de loop van de tijd af, waardoor de werkautonomie van de robotmaaier afneemt zonder de werking ervan in gevaar te brengen.

4.6 BATTERIJEN VAN DE MACHINE PLAATSEN EN VERWIJDEREN

WAARSCHUWING:
Schakel de robotmaaier uit in een veilige toestand (zie Par. 2.8).

4.6.1 Batterijen plaatsen

1. Open het batterijklepje (Afb. 10). De machine schakelt automatisch uit wanneer de motorkap wordt geopend batterijen.
2. Plaats de batterij in het batterijvak (Afb. 11.A).
3. Sluit de connector aan op de machine en druk deze stevig aan (Afb. 11.B).
4. Het batterijvak sluiten (Afb.) 10).
5. Start de machine opnieuw op om te werken.

4.6.2 Verwijderen van de batterijen

1. Open het batterijklepje (Afb. 10).
2. Draai de ring van de connector tegen de klok in (Afb. 11.C).
3. Trek de connector naar buiten (Afb. 11.D).
4. Trek de batterij uit het batterijvak (Afb. 11.E).
5. Het batterijvak sluiten (Afb. 10).

4.7 AFSTELLING MAAIHOOGTE

De procedure "**AFSTELLING MAAIHOOGTE**" beschrijft hoe u de hoogte van de maaimessen kunt afstellen.
Volg de begeleide procedure in de APP om de maaihoogte aan te passen.

WAARSCHUWING:
Raak het maaimechanisme niet aan tijdens het afstellen van de maaihoogte.

WAARSCHUWING:
Om de correcte werking van het meshoogteverstellingssysteem te garanderen, dient u ervoor te zorgen dat er zich geen gras- of vuilresten ophopen in de buurt van de messen en de beschermbalg van de mesmotor.

4.8 CAMERAMODULE, LIDARSENSORMODULE EN ULTRASONE MODULE

Via de cameramodule (Afb. 22.A), de lidar module en de ultrasone module (zie Par. 2.2) De robotmaaier kan obstakels binnen het werkgebied herkennen en de rand van het maaigebied detecteren, om zo eventuele obstakels in het werkgebied te vermijden en de navigatieprestaties te verbeteren (Afb. 22).

Procedure:

1. Volg de wizard in de app "Stiga.GO" om de bedrijfsparameters van de cameramodule, de lidarmodule en de ultrasone module in te stellen en extra functies te activeren.

OPMERKING: Voor de bescherming van de privacy worden de afbeeldingen en video's die tijdens het gebruik door de cameramodule worden vastgelegd, in realtime verwerkt door de robotmaaier en niet opgeslagen in het interne geheugen van de robotmaaier.

OPMERKING: De prestaties van obstakel- en randherkenning zijn afhankelijk van veel factoren: vorm en grootte van het object, lichtomstandigheden, zuiverheid en slijtage van de lens, type grasmat, weersomstandigheden, enz.

OPMERKING: Als de hoogte van de grasmat te hoog is, kan de cameramodule de vegetatie interpreteren als een obstakel. Als de robotmaaier blijft stoppen of van richting verandert vanwege hoog gras, moet de grashoogte worden verminderd door een conventionele maaier te gebruiken.

OPMERKING: Houd de lens van de cameramodule altijd schoon zodat het vision-systeem nauwkeurig werkt.

WAARSCHUWING:
De cameramodule is mogelijk niet in staat om objecten te detecteren als deze volledig bedekt zijn of door vegetatie worden bedekt, bijvoorbeeld in het geval van hoog, dik gras.

WAARSCHUWING:
Kijk niet rechtstreeks in de LED-verlichting van de cameramodule om visuele schade te voorkomen.

4.9 WERKING SATELLIETREFERENTIESTATION - STATUSINDICATORLAMPJE (INDIEN AANWEZIG)

Het satellietreferentiestation is voorzien van een controlelampje (R) aan de onderkant (afb. 21), dat gaat branden in functie van de volgende situaties:

- Lampje uit: het referentiestation is uitgeschakeld of het lampje is via de app uitgeschakeld.
- Groen lampje knippert: satellieten worden gescand, wacht enkele minuten totdat het station gereed is. In dit stadium is het niet mogelijk om een virtuele perimeter te registreren of de robotmaaier te starten. Als het lampje lang (meer dan 30 minuten) blijft knipperen, is het Station niet correct geïnstalleerd. Installeer het Station opnieuw volgens de instructies in Par. 3.4.2.
- Groen lampje brandt continu: het referentiestation is klaar voor gebruik. Er kan een virtuele perimeter geregistreerd worden en de robotmaaier kan gestart worden.
- Knipperend geel lampje: het referentiestation is niet verbonden met het mobiele netwerk. Er kan geen virtuele perimeter geregistreerd worden en de robotmaaier kan niet gestart worden. Zorg ervoor dat u de Productkoppelingsfase via de APP voltooid hebt (zie Par. 3.5). Als het probleem aanhoudt, start het Referentiestation dan opnieuw op (trek de stekker uit het stopcontact en sluit deze na 30 sec. weer aan).

Raadpleeg een Servicecentrum indien het probleem aanhoudt.

- vRood lampje knippert: er is een storing in het referentiestation. Neem contact op met een Servicecentrum.

5. ONDERHOUD

WAARSCHUWING:
Gebruik uitsluitend originele reserveonderdelen.

WAARSCHUWING:
Breng geen wijzigingen aan, knoei niet, omzeil de geïnstalleerde veiligheidsvoorzieningen niet en verwijder ze niet.

WAARSCHUWING:
Gevaar voor snijwonden aan de voeten.
Gebruik beschermende handschoenen en schoenen om ongelukken te voorkomen.

WAARSCHUWING:
Gevaar voor stof in de ogen.
Gebruik een beschermende bril om het gevaar voor stof in de ogen te voorkomen.

LET OP:
Teveel water kan infiltraties veroorzaken die de elektrische onderdelen kunnen beschadigen.

VERBOD:
Gebruik geen waterstralen onder druk.

VERBOD:
Om onherstelbare schade aan de elektrische en elektronische componenten te voorkomen, mag u de robotmaaier niet geheel of gedeeltelijk in water onderdompelen.

VERBOD:
Was de interne delen van de robotmaaier niet om de elektrische en elektronische onderdelen niet te beschadigen.

VERBOD:
Gebruik geen oplosmiddelen of benzine om de geverfde oppervlaktes en de plastieken onderdelen niet te beschadigen.

VERBOD:
Gebruik voor het reinigen van de lens van de cameramodule en de sensoren in het algemeen alleen een licht bevochtigd, zacht doekje. Gebruik in geen geval borstels, schrapers, schuursponzen of chemische oplosmiddelen.

5.1 GEPROGRAMMEERD ONDERHOUD

Voor een betere werking en een langere levensduur, moet u het product regelmatig schoonmaken en versleten onderdelen vervangen. Voer de interventies uit met de frequentie aangegeven in de tabel.

FREQUENTIE	ONDERDEEL	TYPE INGREEP	REFERENTIE
Voor elk gebruik en ten minste elke 8 werkuren	Mes	Reinig en controleer de efficiëntie van het mes van het snijapparaat.	Zie Par. 5.3
		Als het mes van het snijapparaat geplooid is omwille van een stoot of indien het versleten is, dient men dit te vervangen.	Neem contact op met een geautoriseerd servicecentrum
	Oplaadcontacten	Reinig en verwijder eventuele oxidatie.	Zie Par. 5.3
	Camera- en sensormodule	De lens schoonmaken	Zie Par. 5.3
Maandelijks of om de 100 maai-uren	Robotmaaier	Voer de reiniging uit	Zie Par. 5.3
	Voedingssnoeren	Controleer op slijtage of veroudering en vervang ze indien nodig	Neem contact op met een geautoriseerd servicecentrum
Aan het einde van het maaiseizoen of om de zes maanden als de robotmaaier niet wordt gebruikt	Accu's	Laad de accu op alvorens het op te bergen	Zie Par. 5.4

Er moet jaarlijks een onderhoudscontrole uitgevoerd worden bij een erkend servicecentrum om de robotmaaier in goede staat te houden.
De controle omvat o.a.:

- interne en externe reiniging van de robotmaaier;
- algemene controle van de status van de robotmaaier;
- vervanging van versleten onderdelen;
- de controle van de status van de accu;
- de controle van de aanhaalmomenten;
- de verificatie en mogelijke vervanging van de bots- en hefkinematica en hun beschermende balgen;
- de controle en, indien nodig, vervanging van de rubberen balgen die de mesmotor beschermen om de beschermingsspecificaties tegen waterinfiltratie te behouden;
- het vervangen van de afdichtingen van de accuklep om de specificaties voor bescherming tegen binnendringend water te handhaven.

LET OP: defecten als gevolg van het niet uitvoeren van de jaarlijkse controle worden niet onder de garantie erkend.

5.2 ONDERHOUD VAN DE SNIJ-INRICHTING

WAARSCHUWING:
Raak het snij-inrichting niet aan zolang de contactsleutel niet is verwijderd en het snijapparaat volledig tot stilstand is gekomen. Zorg ervoor dat de snij-inrichting kan bewegen, zelfs als de sleutel is verwijderd (voor accumodellen).

LET OP:
Alle handelingen die betrekking hebben op de snij-inrichtingen (demontage, slijpen, in balans brengen, herstelling, hermontage en/of vervanging) vergen een specifieke vaardigheid en het gebruik van geschikt gereedschap; uit veiligheidsoverwegingen moeten deze handelingen daarom steeds uitgevoerd worden in een Gespecialiseerd centrum.

LET OP:
Laat de beschadigde, geplooide of versleten snij-inrichtingen steeds als geheel vervangen, samen met de schroeven, om de balans te behouden.

BELANGRIJK *Gebruik altijd originele snij-inrichtingen, voorzien van de code aangegeven in de tabel "Technische gegevens" of in hoofdstuk "Accessoires op aanvraag" .*

5.3 REINIGING

5.3.1 Reiniging product

WAARSCHUWING:
Gevaar voor snijwonden aan de voeten.
Gebruik beschermende handschoenen en schoenen om ongelukken te voorkomen.

WAARSCHUWING:
Gevaar voor stof in de ogen.
Gebruik een beschermende bril om het gevaar voor stof in de ogen te voorkomen.

- **Vereisten en Verplichtingen:**
  - Spons
  - Neutrale zeep
  - Borstel
  - Water
  - Droog doek
  - Handschoenen
  - Bril

HANDSCHOENEN VEREIST:
Gebruik beschermende handschoenen om snijgevaar aan de handen te voorkomen.

VERPLICHT EEN BRIL TE GEBRUIKEN:
Gebruik een beschermende bril om het gevaar voor stof in de ogen te voorkomen.

- **Algemene informatieç**

Reinig de machine na ieder gebruik volgens de volgende aanwijzingen: (Afb. 12)

- Gebruik geen waterstralen en vermijd de batterijen en de elektrische onderdelen nat te maken.
- Verwijder het grasafval en de modder die zich in het chassis hebben opgehoopt.
- Verzeker u er steeds van dat de luchtgaten vrij zijn van afval.

- Gebruik geen agressieve vloeistoffen voor het reinigen van het frame.
- Om het risico op brand te verminderen, moet u de machine vrijhouden van grasresten, bladeren of overtollig vet.
- Zet de kap omhoog en reinig met perslucht alle vuil of grasresten die zich ophopen op de batterijen.

- **Procedure:**

1. Druk op de "**STOP**" -knop om de robotmaaier te stoppen en open de beschermkap.
2. Haal de stekker uit het stopcontact.
3. Schakel de robotmaaier uit in een veilige toestand (zie Par. 2.8).
4. Reinig alle externe oppervlakken van de robotmaaier met een spons die is bevochtigd met lauw water en neutrale zeep.
5. Reinig de lens van de cameramodule, lidar- en ultrasone sensoren met een zachte doek en zorg ervoor dat u geen krassen op het glazen oppervlak maakt.

LET OP:
Teveel water kan infiltraties veroorzaken die de elektrische onderdelen kunnen beschadigen.

LET OP:
Breng geen wijzigingen aan, knoei niet, omzeil de geïnstalleerde veiligheidsvoorzieningen niet en verwijder ze niet.

VERBOD:
Gebruik geen waterstralen onder druk.

VERBOD:
Om onherstelbare schade aan de elektrische en elektronische componenten te voorkomen, mag u de robotmaaier niet geheel of gedeeltelijk in water onderdompelen.

VERBOD:
Was de interne delen van de robotmaaier niet om de elektrische en elektronische onderdelen niet te beschadigen.

VERBOD:
Gebruik geen oplosmiddelen of benzine om de geverfde oppervlaktes en de plastieken onderdelen niet te beschadigen.

VERBOD:
Gebruik voor het reinigen van de lens van de cameramodule, lidar- en ultrasone sensoren in geen geval borstels, schrapers, schurende sponsjes of chemische oplosmiddelen, om krassen of beschadigingen aan het glazen oppervlak te voorkomen.

6. Verwijder modder en vuil van de aangedreven wielen.
7. Reinig de onderkant van de robotmaaier (maaimes, voor- en achterwielen). Gebruik een geschikte borstel om afzettingen en/of vuil te verwijderen die de goede werking van de robotmaaier in het gedrang kunnen brengen. Maak de reiniging af met een vochtige spons.
8. Reinig de connector van de accu-oplader.

5.4 WINTERONDERHOUD EN OPSLAG VAN DE ACCU

Procedure:
1. Reinig de robotmaaier (Zie Par. 5.3).
2. Bewaar de robotmaaier horizontaal, op een droge en vorstvrije plaats. Zorg ervoor dat hij is uitgeschakeld en dat de veiligheidssleutel uit de robotmaaier is verwijderd.
3. Koppel het satellietreferentiestation (indien aanwezig) los van het elektriciteitsnet.

OPMERKING: Als je het satellietreferentiestation tijdens de winter van de installatieplaats wilt verwijderen, moet je ervoor zorgen dat ze precies dezelfde positie behouden wanneer ze opnieuw worden gemonteerd. Als er een satellietreferentiestation is geïnstalleerd en dit wordt verplaatst, moet u de virtuele grenzen, transferroutes en te vermijden zones opnieuw programmeren via de APP.

5.5 VERVANGING VAN DE BATTERIJEN

De levensduur van de batterijen is afhankelijk van de duur van het maaiseizoen en het aantal uren dat de robotmaaier dagelijks wordt gebruikt. Een lang snoeiseizoen of vele uren gebruik betekenen dat de batterijen vaker moeten worden vervangen.
De vervanging van de accu is de exclusieve verantwoordelijkheid van het TECHNISCH SERVICEPERSONEEL VAN STIGA.
Als de batterijen moeten worden vervangen, neem dan contact op met een servicecentrum of uw dealer.

OPMERKING: De battreijen van de robotmaaier is een bederfelijk onderdeel en de oplaadcapaciteit neemt in de loop van de tijd af, waardoor de werkautonomie van de robotmaaier afneemt zonder de werking ervan in gevaar te brengen.

6. TRANSPORT, OPSLAG EN VERWIJDERING

6.1 TRANSPORT

VERPLICHTING:
De robotmaaier moet veilig worden uitgeschakeld voordat deze wordt opgetild of vervoerd.

LET OP:
Controleer of er geen speelgoed, gereedschap, takken, kleding of andere voorwerpen op het gazon zijn die de apparatuur kunnen beschadigen.

OPMERKING: Voor transport over lange afstanden raden we aan de originele verpakking te gebruiken.

Procedure:
Wanneer u de machine handmatig verplaatst, moet u het volgende doen:
1. Schakel de robotmaaier veilig uit (Zie Par. 2.8).
2. Reinig de robotmaaier (Zie Par. 5.3.1).
3. Zet de snijgroep in de hoogste stand.
4. Schakel de machine uit door de contactsleutel te verwijderen.
5. Zorg dat je waterpas staat.
6. Ontkoppel de tractie met verwijzing naar sectie 2.9 (Afb. 1.L).
7. Om de machine te verplaatsen, gebruikt u de achterste sjorhendels (Afb. 14).

WAARSCHUWING:
Gebruik deze punten niet om de machine op te tillen.

Wanneer men de machine met een wagen of aanhangwagen vervoert, moet men:
1. Gebruik opritten van voldoende breedte, lengte en sterkte voor het gewicht en de afmetingen van de machine.
2. Breng de snijplaat via de app naar de maximale snijhoogte.
3. Schakel de machine na het opladen uit door de sleutel te verwijderen.
4. Bevestig de machine aan het voertuig met de twee haken aan de voorkant en de twee haken aan de achterkant (Afb. 13). Bevestig de machine niet aan elementen die beschadigd kunnen raken.

VEILIGHEIDSINSTRUCTIES
Neem contact op met het Servicecentrum als u het gevoel heeft dat u de behandeling of het transport niet veilig kunt uitvoeren.

6.2 STALLING

De robotmaaier moet horizontaal worden opgeslagen met de veiligheidssleutel verwijderd, op een droge en vorstvrije plaats, nadat hij is gereinigd en de accu voor de winter is opgeladen. Tijdens langere periodes van inactiviteit moet u het satellietreferentiestation (indien aanwezig) loskoppelen van het elektriciteitsnet.

Wanneer de machine gedurende meer dan 30 dagen opgeborgen moet worden:
- laat de machine afkoelen.
- verwijder de batterijen en bewaar ze op een koele, droge plaats.
- reinig de machine grondig.
- controleer of de machine geen schade vertoont.

Contacteer, indien nodig, het geautoriseerde dienstencentrum.

Wanneer de machine weer in werking gezet wordt:
- Bereid de machine voor zoals aangegeven in hoofdstuk 4.2.

6.3 LOZING

Procedure:
1. Verwijder de verpakking van het product op milieubewuste wijze in de daarvoor bestemde verzamelhouders of bij de daarvoor bestemde geautoriseerde opvangcentra.
2. Voer de robotmaaier af in overeenstemming met de lokale wettelijke vereisten.
3. Richt u tot de erkende faciliteiten voor recycling en verwijdering, aangezien de robotmaaier is geclassificeerd als AEEA (afgedankte elektrische en elektronische apparatuur).
4. Verwijder de oude of uitgeputte accu's op milieubewuste wijze in de verzamelhouders of bij de daarvoor bestemde geautoriseerde opvangcentra.

7. PROBLEEMOPLOSSEN

WAARSCHUWING:
Stop de robotmaaier en berg hem veilig op (Zie Par. 2.8).

Hieronder vindt u een lijst met belangrijkste afwijkingen die tijdens de werkfase kunnen optreden.

OPMERKING: Meer tips en procedures voor probleemoplossing zijn beschikbaar in de Stigo.GO-app.

PROBLEEM	OORZAKEN	OPLOSSINGEN
Abnormale trillingen. De robotmaaier maakt veel lawaai.	Snij-inrichting beschadigd.	Vervang beschadigde componenten (Zie Par. 5.1).
	Snij-inrichting geblokkeerd door resten (banden, koorden, stukken plastiek, enz.).	Schakel de robotmaaier veilig uit (Zie Par. 2.8). Ontgrendel de snij-inrichting.
	De robotmaaier werd opgestart met onvoorziene hindernissen (gevallen takken, vergeten voorwerpen, enz.).	Schakel de robotmaaier veilig uit (Zie Par. 2.8). Verwijder de hindernissen en start de robotmaaier opnieuw.
	Elektrische motor defect.	Vervang de motor, neem contact op met een Servicecentrum.
	Te hoog gras.	Verhoog de maaihoogte (Zie Par. 4.7).
Het waarschuwingspictogram is aan op het toetsenbord.	Dit wijst op afwijkingen/storingen.	Bekijk de app voor meer informatie.
De robotmaaier stopt tijdelijk in het werkgebied.	Zwak GPS-signaal	Neem contact op met een Servicecentrum indien het probleem aanhoudt.

PROBLEEM	OORZAKEN	OPLOSSINGEN
De werkzone wordt niet volledig gemaaid.	Snij-inrichting met afzettingen en/of resten.	Schakel de robotmaaier veilig uit (Zie Par. 2.8). Reinig de snij-inrichting.
	Te grote werkzone ten opzichte van de effectieve capaciteit van de robotmaaier.	Reduceer de werkzone (zie Technische Gegevens Par. 8).
	De accu's zijn aan het einde van hun levensduur.	Vervang de accu's met originele wisselstukken (Zie Par. 5.5).
	De accu's worden niet volledig opgeladen.	Reinig en verwijder eventuele oxidatie van de contactpunten (Zie Par. 5.3). Herlaad de accu's.

8. TECHNISCHE GEGEVENS

KENMERKEN	model SRHB01 (zie productlabel)	
Afmetingen (B x H x D) [mm]	1012 x 725 x 1442 robot zonder maaidek	
	1012 x 725 x 2300 robot met maaidek	
Gewicht van de robotmaaier [kg]	330 (rekening houdend met 6 batterijen en het maaidek)	
Maaihoogte (Min-Max) [mm]	20 - 95	
Maaisnelheid [rpm]	3800	
Bewegingssnelheid [km/h]	5	
Maximale helling	27%	
Maximale helling langs de omtrek	20%	
Type maaisysteem	3 snijmessen	
Gedetecteerd geluidsvermogensniveau [dB (A)]	98.68	
Onzekerheid van geluidsemissies [dB (A)]	0.83	
Gegarandeerd geluidsvermogensniveau [dB (A)]	100	
Code snij-inrichting	182004385/0	
IP-classificatie van de robotmaaier	IP64	
Omgevingstemperatuur bedrijf robotmaaier [°C]	0 ÷ 50	
Model accu	Type: BT 40 Li 56 (*) Model: 40 Ah ePower Pro-accu P/N: 382033301/1 (279000004/ST1) Celtopologie: 14S8P	
Batterijlader Model: 18 A - EU-stekker P/N:182050000/0 (279010104/ST1)	V (Input)	100-240 VAC
	V (Output)	58.8 VDC
	Hz	50/60
	A	18
	W	1044 EU
Maximale oplaadduur (één batterij)	h (@ V)	~ 2,5 (220)
Maximale oplaadduur (twee batterijen)	h (@ V)	~ 4,5 (220)
Batterijlader Model: 18 A - UK-stekker P/N:182050003/0 (279010104/UKS)	V (Input)	100-240 VAC
	V (Output)	58.8 VDC
	Hz	50/60
	A	18
	W	1044 UK
Maximale oplaadduur (één batterij)	h (@ V)	~ 2,5 (220)
Maximale oplaadduur (twee batterijen)	h (@ V)	~ 4,5 (220)

KENMERKEN	model SRHB01 (zie productlabel)	
Batterijlader Model: 30 A - EU-stekker P/N:182050001/0 (279010204/ST1)	V (Input)	200-240 VAC
	V (Output)	58.8 VDC
	Hz	50/60
	A	30
	W	1740 EU
Maximale oplaadduur (één batterij)	h (@ V)	~ 1,5 (220)
Maximale oplaadduur (twee batterijen)	h (@ V)	~ 3 (220)
Batterijlader Model: 30 A - UK-stekker P/N:182050004/0 (279010204/UKS)	V (Input)	200-240 VAC
	V (Output)	58.8 VDC
	Hz	50/60
	A	30
	W	1740 UK
Maximale oplaadduur (één batterij)	h (@ V)	~ 1,5 (220)
Maximale oplaadduur (twee batterijen)	h (@ V)	~ 3 (220)
Connectiviteit	Bluetooth®, 4G, 3G, GSM	
Navigatietechnologie	AGS, GNSS-RTK	

KENMERKEN	model SRHB01
Vermogensklasse RF-modules	Bluetooth LE Uitgangsvermogen - 9 dBm; 2G GSM / E-GSM - Klasse 4 - 33 dBm; 2G DCS / PCS - Klasse 1 - 30 dBm; 2G GSM / E-GSM - Klasse E2 - 27 dBm; 2G DCS / PCS - Klasse E2 - 26 dBm; 4G - Klasse 3 - 23dBm
Frequentiebereik - Bluetooth®	Bluetooth LE - Frequentiebereik 2400 - 2483,5 MHz
Frequentiebereik - 2G	GSM 850 MHz; E-GSM 900 MHz; DCS 1800 MHz; PCS 1900 MHz
Frequentiebereik - 4G	Band 1 (2100 MHz); Band 2 (1900 MHz); Band 3 (1800 MHz); Band 4 (2100 MHz); Band 5 (850 MHz); Band 7 (2600 MHz); Band 8 (900 MHz); Band 12 (700 MHz); Band 13 (750 MHz); Band 17 (700 MHz); Band 18 (850 MHz); Band 19 (850 MHz); Band 20 (800 MHz); Band 26 (850 MHz); Band 28 (800 MHz); Band 34 (2000 MHz); Band 38 (2500 MHz); Band 39 (1900 MHz); Band 40 (2300 MHz); Band 41 (2500 MHz); Band 66 (2100 MHz).
Frequentiebereik - Wi-Fi	Wi-Fi - Frequentiebereik 2412 - 2484 MHz Maximaal trekvermogen < 20dBm

Het Bluetooth®-woordmerk en het Bluetooth®-logo zijn gedeponeerde handelsmerken van Bluetooth SIG, inc. en elk gebruik van deze merken door STIGA gebeurt onder licentie.

9. OP AANVRAAG LEVERBARE ACCESSOIRES

OPMERKING: de volgende accessoires kunnen niet worden gebruikt tijdens autonoom rijden. Ze mogen alleen worden gebruikt met radiobesturing.

1	Aanhanger	✓
2	Opvanger voor bladeren en gras	✓
3	Meststof	✓
4	Plastic roller	✓
5	Elektrische snij-inrichting montagecode (dek)	110CE E QF

10. GARANTIE

10.1 GARANTIEDEKKING

De garantie dekt alle kwaliteits- en fabricagefouten die tijdens de garantieperiode door uw Wederverkoper of door een gespecialiseerd Centrum vastgesteld worden.
De toepassing van de garantie is beperkt tot de herstelling of vervanging van het defect geachte onderdeel.
Men raadt aan de machine eens per jaar aan een geautoriseerd dienstencentrum toe te vertrouwen voor het onderhoud, assistentie en controle van de veiligheidsinrichtingen.
De toepassing van de garantie is ondergeschikt aan een regelmatig onderhoud van de machine.

De garantie geldt niet voor schade te wijten aan:

- Onvoldoende kennis van de vergezellende documentatie (Gebruiksaanwijzing).
- Achteloosheid, nalatigheid.
- Externe oorzaak (bliksem, stoten, aanwezigheid van vreemde voorwerpen in de machine) of incident.
- Onjuist of niet door de fabrikant toegestaan gebruik en montage.
- Gebrekkig onderhoud.
- Wijziging van de machine.
- Gebruik van niet originele wisselstukken (aanpasbare stukken).
- Gebruik van toebehoren dat niet door de fabrikant verschaft of goedgekeurd werd (bv. snij-inrichtingen).

Deze garantie geldt bovendien niet voor:

- De handelingen voor onderhoud (beschreven in de gebruiksaanwijzing).
- De normale slijtage van verbruiksmateriaal zoals snij-inrichtingen en wielen.
- Normale slijtage.
- Esthetische slijtage van de machine wegens het gebruik.
- De steunen van de snij-inrichtingen.
- Schade als gevolg van een installatie die niet in overeenstemming is met de gebruikershandleiding.
- Schade als gevolg van onjuiste programmering van virtuele grenzen, transferroutes en te vermijden gebieden.
- Schade veroorzaakt door waterinfiltratie door het gebruik van een hogedrukreiniger of door onderdompeling in water, bijvoorbeeld wanneer er plassen water ontstaan door hevige regen.
- Schade veroorzaakt door onjuiste opslag of oneigenlijk gebruik van de accu.
- Schade veroorzaakt door het gebruik van niet-originele accu's.
- Eventuele extra kosten die mogelijk verband houden met de reparatie onder garantie, zoals bijvoorbeeld de overdracht aan de gebruiker, het transport van de machine naar de dealer, de verhuur van apparatuur of het bellen naar externe bedrijven voor alle onderhoudswerkzaamheden aan de tuin tijdens de stop van de machine.

De gebruiker is beschermd door de nationale wetten van zijn eigen land. De gebruiker van de koper die voorzien zijn in de nationale wetten van zijn eigen land, zijn op geen enkele wijze beperkt door deze garantie.

11. HANDELSMERKEN EN LICENTIES

Het woordmerk en het logo Bluetooth® zijn gedeponeerde handelsmerken van Bluetooth SIG, inc. en elk gebruik van deze merken door STIGA gebeurt onder licentie.

DICHIARAZIONE CE DI CONFORMITÁ (Istruzioni Originali)

(Direttiva Macchine 2006/42/CE, Allegato II, parte A)

1. **La Società**: ST. S.p.A. – Via del Lavoro, 6 – 31033 Castelfranco Veneto (TV) – Italy
2. Dichiara sotto la propria responsabilità, che la macchina: Robot rasaerba

a) Tipo / Modello Base	**SRHB01**
c) Numero di serie	**25A••LFR000001 ÷ 99L••LFR999999**
d) Motore	**a batteria**

3. È conforme alle specifiche delle direttive:

- MD: 2006/42/EC
- EMCD: 2014/30/EU
- RoHS II: 2011/65/EU - 2015/863/EU
- RED: 2014/53/EU

4. Riferimento alle norme armonizzate e/o a norme tecniche:

EN 60335-1:2012 / AC:2014 / A11:2014 / A13:2017 / A1:2019 / A2:2019 / A14:2019 / A15:2021
EN 50636-2-107:2015 / A1:2018 / A2:2020 / A3:2021
ETSI EN 300 328 V2.2.2
ETSI EN 301 489-1 V2.2.3

ETSI EN 301 489-17 V3.2.4
ETSI EN 301 489-19 V2.1.1
ETSI EN 301 489-52 V1.1.2
ETSI EN 301 908-1 V15.1.1
ETSI EN 301 908-13 V13.1.1
ETSI EN 303 413 V1.1.1

EN IEC 61000-3-2:2019 / A1:2021
EN 61000-3-3:2013 / A1:2019
EN IEC 55014-1:2021
EN IEC 55014-2:2021
EN 62233:2008
EN 62311:2020
EN ISO 5395-1:2013+A1:2018
EN ISO 5395-3:2013+A1:2017+A2:2018
EN IEC 63000:2018

g) Livello di potenza sonora misurato:	98,68 dB (A)
h) Livello di potenza sonora garantito:	100 dB (A)
i) Ampiezza di taglio:	110 cm

n) Persona autorizzata a costituire il FascicoloTecnico:

ST. S.p.A.
Via del Lavoro, 6
31033 Castelfranco Veneto (TV) - Italia

o) Castelfranco V.to, 24.02.2026

CEO Stiga Group
Sean Robinson

171514295/0

UK DECLARATION OF CONFORMITY

(Supply of Machinery (Safety) Regulations 2008, S.I. 2008 No. 1597, Annex II, part A)

1. **The company:** ST. S.p.A. – Via del Lavoro, 6 – 31033 Castelfranco Veneto (TV) – Italy
2. Hereby declares under its own responsibility that the machine: Robotic lawnmower

a) Homologation type:	**SRHB01**
c) Serial number	**25A••LFR000001 ÷ 99L••LFR999999**
d) Engine	**battery-operated**

3. Conforms to UK Regulations:

- S.I. 2008/1597 - Supply of Machinery (Safety) Regulations 2008
- S.I. 2016/1091 - Electromagnetic Compatibility Regulations 2016
- S.I. 2012/3032 - The Restriction of the Use of Certain Hazardous Substances in Electrical and Electronic Equipment Regulations 2012
- S.I. 2017/1206 - Radio Equipment Regulations 2017

4. Reference to harmonised standards and/or to technical standards:

EN 60335-1:2012 / AC:2014 / A11:2014 / A13:2017 / A1:2019 / A2:2019 / A14:2019 / A15:2021
EN 50636-2-107:2015 / A1:2018 / A2:2020 / A3:2021
ETSI EN 300 328 V2.2.2
ETSI EN 301 489-1 V2.2.3

ETSI EN 301 489-17 V3.2.4
ETSI EN 301 489-19 V2.1.1
ETSI EN 301 489-52 V1.1.2
ETSI EN 301 908-1 V15.1.1
ETSI EN 301 908-13 V13.1.1
ETSI EN 303 413 V1.1.1

EN IEC 61000-3-2:2019 / A1:2021
EN 61000-3-3:2013 / A1:2019
EN IEC 55014-1:2021
EN IEC 55014-2:2021
EN 62233:2008
EN 62311:2020
EN ISO 5395-1:2013 + A1:2018
EN ISO 5395-3:2013 + A1:2017 + A2:2018
EN IEC 63000:2018

g) Measured sound power level:	98,68 dB (A)
h) Guaranteed sound power level:	100 dB (A)
i) Cutting width:	110 cm

n) Person authorised to compile the technical file:

ST. S.p.A.
Via del Lavoro, 6
31033 Castelfranco Veneto (TV) - Italia

o) Castelfranco V.to, 24.02.2026

CEO Stiga Group
Sean Robinson

Stiga LTD (UK Importer)
6 Stansted Courtyard, Parsonage Road, Takeley,
Bishop's Stortford, Essex,England,CM22 6PU,
United Kingdom

171514295/0

EXAMPLE

BG (Превод на оригиналните инструкции)
ЕО декларация за съответствие
(Директива Машини 2006/42/EO, Приложение II, част A)
1. Дружеството
2. На собствена отговорност декларира,че машината:
роботизирана косачка за трева
a) Вид / Базисен модел
c) Сериен номер
d) Мотор: акумулатор
3. Е в съответствие със спецификата на директивите:
4. Позоваване на хармонизирани стандарти и/или технически стандарти
g) Ниво на измерена акустична мощност
h) Гарантирано ниво на акустична мощност
i) Ширина на рязане
n) Лице, упълномощено да съставя Техническата Документация:
o) Място и дата

BS (Prijevod originalnih uputa)
EZ izjava o sukladnosti
(Direktiva o mašinama 2006/42/EZ, Prilog II, deo A)
1. Firma
2. Daje izjavu pod vlastitom odgovornošću da je mašina:
robotska kosilica
a) Tip / Osnovni model
c) Serijski broj
d) Motor: akumulator
3. Sukladna s osnovnim zahtijevima direktive:
4. Pozivanje na usklađene standarde i/ili tehničke standarde
g) Izmjereni nivo zvučne snage
h) Garantovani nivo zvučne snage
i) Širina rezanja
n) Osoba ovlaštena za izradu tehničke brošure:
o) Mjesto i datum

CS (Překlad původního návodu k používání)
ES – Prohlášení o shodě
(Směrnice o Strojních zařízeních 2006/42/ES, Příloha II, část A)
1. Společnost
2. Prohlašuje na vlastní odpovědnost, že stroj:
Robotická sekačka
a) Typ / Základní model
c) Výrobní číslo
d) Motor: akumulátor
3. Je ve shodě s nařízeními směrnic:
4. Odkazy na Harmonizované normy a/nebo technické normy
g) Naměřená úroveň akustického výkonu
h) Zaručená úroveň akustického výkonu
i) Šířka řezání
n) Osoba autorizovaná pro vytvoření Technického spisu:
o) Místo a Datum

DA (Oversættelse af den originale brugsanvisning)
EF-overensstemmelseserklæring
(Maskindirektiv 2006/42/EF, bilag II, del A)
1. Firmaet
2. Erklærer på eget ansvar, at maskinen:
Robotplæneklipper
a) Type / Model
c) Serienummer
d) Motor: batteri
3. Er i overensstemmelse med specifikationerne ifølge direktiverne:
4. Henvisning til harmoniserede standarder og/eller tekniske standarder
g) Målt lydeffektniveau
h) Garanteret lydeffektniveau
i) Klippebredde
n) Person, der har bemyndigelse til at udarbejde det tekniske dossier:
o) Sted og dato

DE (Übersetzung der Originalbetriebsanleitung)
EG-Konformitätserklärung
(Maschinenrichtlinie 2006/42/EG, Anhang II, Teil A)
1. Die Gesellschaft
2. Erklärt auf eigene Verantwortung, dass die Maschine:
Mähroboter
a) Typ / Basismodell
c) Seriennummer
d) Motor: Batterie
3. Den Anforderungen der folgenden Richtlinien entspricht:
4. Bezugnahme auf die harmonisierten Normen und/oder technische Normen
g) Gemessener Schallleistungspegel
h) Garantierter Schallleistungspegel
i) Schnittbreite
n) Zur Verfassung der technischen Unterlagen befugte Person:
o) Ort und Datum

EL (Μετάφραση του πρωτοτύπου των οδηγιών χρήσης)
ΕΚ-Δήλωση συμμόρφωσης (Οδηγία Μηχανών 2006/42/CE, Παράρτημα II, μέρος A)
1. Η Εταιρία
2. Δηλώνει υπεύθυνα ότι η μηχανή: **ρομποτική χλοοκοπτική μηχανή**
a) Τύπος / Βασικό Μοντέλο
c) Αριθμός μητρώου
d) Κινητήρας: μπαταρία
3. Συμμορφώνεται με τις προδιαγραφές της οδηγίας:
4. Αναφορά σε συναρμοσμένα πρότυπα ή/και τεχνικά πρότυπα
g) Στάθμη μέτρησης ακουστικής ισχύος
h) Στάθμη εγγυημένης ακουστικής ισχύος
i) Πλάτος κοπής
n) Εξουσιοδοτημένο άτομο για την κατάρτιση του Τεχνικού Φυλλαδίου:
o) Τόπος και Χρόνος

EN (Translation of the original instruction)
EC Declaration of Conformity
(Machine Directive 2006/42/EC, Annex II, part A)
1. The Company
2. Hereby declares under its own responsibility that the machine: **Robotic lawnmower**
a) Type / Base Model
c) Serial number
d) Engine: battery-operated
3. Conforms to directive specifications:
4. Reference to harmonised standards and/or to technical standards:
g) Measured sound power level
h) Guaranteed sound power level
i) Cutting width
n) Person authorised to create the Technical Folder:
o) Place and Date

ES (Traducción del Manual Original)
Declaración de Conformidad CE
(Directiva Máquinas 2006/42/CE, Anexo II, parte A)
1. La Empresa
2. Declara bajo su propia responsabilidad que la máquina: **Robot cortacésped**
a) Tipo / Modelo Base
c) Matrícula
d) Motor: batería
3. Cumple con las especificaciones de las directivas:
4. Referencia a las Normas armonizadas y/o normas técnicas
g) Nivel de potencia sonora medido
h) Nivel de potencia sonora garantizado
i) Amplitud de corte
n) Persona autorizada a realizar el Manual Técnico:
o) Lugar y Fecha

ET (Algupõrase kasutusjuhendi tõlge)
EÜ vastavaksdeklaratsioon
(Masinadirektiiv 2006/42/EÜ, Lisa II, osa A)
1. Firma
2. Kinnitab omal vastutusel, et masin:
Robotniiduk
a) Tüüp / Põhimudel
c) Mattrikkel
d) Mootor: aku
3. Vastab direktiivide nõuetele:
4. Viide ühtsustatud standarditele ja/või tehnilisele standardile
g) Mõõdetud helivõimsuse tase
h) Garanteeritud helivõimsuse tase
i) Lõikelaius
n) Tehnilise Lehe autoriseeritud koostaja:
o) Koht ja Kuupäev

FI (Alkuperäisten ohjeiden käännös)
EYVAATIMUSTENMUKAISUUSVAKUUTUS
(Konedirektiivi 2006/42/EY, Liite II, osa A)
1. Yritys
2. Vakuuttaa omalla vastuullaan, että kone: **Robottiruohonleikkuri**
a) Tyyppi / Perusmalli
c) Sarjanumero
d) Moottori: akku
3. On yhdenmukainen seuraavien direktiivien asettamien vaatimusten kanssa:
4. Viittaus harmonisoituihin standardeihin ja/tai tekniisiin standardeihin
g) Mitattu äänitehotaso
h) Taattu äänitehotaso
i) Leikkuuleveys
n) Teknisten asiakirjojen laatimiseen valtuutettu henkilö:
o) Paikka ja päivämäärä

FR (Traduction de la notice originale)
Déclaration CE de Conformité
(Directive Machines 2006/42/CE, Annexe II, partie A)
1. La Société
2. Déclare sous sa propre responsabilité que la machine: **Robot-tondeuse**
a) Type / Modèle de Base
c) Série
d) Moteur: accu
3. Est conforme aux prescriptions des directives:
4. Renvoi aux Normes harmonisées et/ou à des normes techniques
g) Niveau de puissance sonore mesuré
h) Niveau de puissance sonore garanti
i) Largeur de coupe
n) Personne habilitée à établir le Dossier Technique:
o) Lieu et Date

HR (Prijevod originalnih uputa)
EK Izjava o sukladnosti
(Direktiva 2006/42/EZ o strojevima, dodatak II, dio A)
1. Tvrtka
2. Pod vlastitom odgovornošću izjavljuje da je stroj: **Robotska kosilica**
a) Vrsta / Osnovni model
c) Matični broj
d) Motor: baterija
3. Sukladan s temeljnim zahtjevima direktiva:
4. Primijenjene su slijedeće harmonizirane norme i/ili tehnički norme:
g) Izmjerena razina zvučne snage
h) Zajamčena razina zvučne snage
i) Širina rezanja
n) Osoba ovlaštena za pravljenje Tehničke dokoteke:
o) Mjesto i datum

HU (Eredeti használati utasítás fordítása)
EK-megfelelőségi nyilatkozata
(2006/42/EK gépirányelv, II. melléklet "A" rész)
1. Alulírott Vállalat
2. Felelősségének teljes tudatában kijelenti, hogy az alábbi gép: **Robotfűnyíró**
a) Tipus / Alaptipus
c) Gyártási szám
d) Motor: akkumulátor
3. Megfelel az alábbi irányelvek előírásainak:
4. Hivatkozás a harmonizált szabványokra és/vagy műszaki szabványokra
g) Mért zajteljesítményi szint
h) Garantált zajteljesítményi szint
i) Vágási szélesség
n) Műszaki Dosszié szerkesztésére felhatalmazott személy:
o) Helye és ideje

LT (Originalių instrukcijų vertimas)
ES atitikties deklaracija
(Mašinų direktyva 2006/42/CE, Priedas II, dalis A)
1. Bendrovė
2. Prisiima atsakomybę, kad įrenginys:
Žolės pjovimo robotas
a) Tipas / Bazinis Modelis
c) Serijos numeris
d) Variklis: baterija
3. Atitinka direktyvose pateiktas specifikacijas:
4. Nuorodą į suderintas Normas ir (arba) techninius normas
g) Išmatuotas garso galios lygis
h) Užtikrinamas garso galios lygis
i) Pjovimo plotis
n) Įgaliotas asmuo sudaryti Techninę Dokumentaciją:
o) Vieta ir Data

LV (Instrukciju tulkojums no oriģinālvalodas)
EK Atbilstības deklarācija
(Direktīva 2006/42/EK par mašīnām, pielikums II, daļa A)
1. Uzņēmums
2. Uzņēmoties par to pilnu atbildību, paziņo, ka mašīna: **Robotizēta pļaujmašīna**
a) Tips / Bāzes modelis
c) Sērijas numurs
d) Motors: akumulators
3. Atbilst šādu direktīvu prasībām:
4. Atsauce uz harmonizētiem standartiem un/vai tehniskajiem standartiem
g) Izmērītais skaņas intensitātes līmenis
h) Garantētais skaņas intensitātes līmenis
i) Plaušanas platums
n) Pilnvarotais darbinieks, kas sagatavoja tehnisko dokumentāciju:
o) Vieta un datums

MK (Превод на оригиналните упатства)
Декларација за усогласеност со ЕУ
(Директива за машини 2006/42/CE, Анекс II, дел А)
1. Компанијата
2. изјавува со целосна лична одговорност дека следната машина: **Роботска косачка за трева**
a) Тип / основен модел
c) етикета
d) Motor: акумулатор
3. Усогласено со спецификациите според директивите:
4. Повикување на хармонизирани стандарди и/или технички стандарди
g) измерено ниво на звучна моќност
h) гарантирано ниво на звучна моќност
i) Ширина на сечење
n) овластено лице за составување на Техничката брошура
o) место и датум

NL (Vertaling van de oorspronkelijke gebruiksaanwijzing)
EG-verklaring van overeenstemming
(Richtlijn Machines 2006/42/CE, Bijlage II, deel A)
1. Het bedrijf
2. Verklaart onder zijn eigen verantwoordelijkheid dat de machine:
Robotmaaier
a) Type / Basismodel
c) Serienummer
d) Motor: accu
3. Voldoet aan de specificaties van de richtlijnen:
4. Verwijzing naar de Geharmoniseerde normen en/of technische normen
g) Gemeten niveau van geluidsvermogen
h) Gegarandeerd niveau van geluidsvermogen
i) Snijbreedte
n) Bevoegd persoon voor het opstellen van het Technisch Dossier
o) Plaats en Datum

NO (Oversettelse av orginal bruksanvisning)
EF- Samsvarserklæring
(Maskindirektiv 2006/42/EF, Vedlegg II, del A)
1. Firmaet
2. Erklærer på eget ansvar at maskinen:
Robotgressklipper
a) Type / Modell
c) Serienummer
d) Motor: batteri
3. Oppfyller kravene i direktivene:
4. Henvisning til harmoniserte standarder og/eller tekniske standarder
g) Målt lydeffektnivå
h) Garantert lydeffektnivå
i) Klippebredde
n) Person som har fullmakt til å utferdige teknisk dokumentasjon:
o) Sted og dato

PL (Tłumaczenie instrukcji oryginalnej)
Deklaracja zgodności WE
(Dyrektywa maszynowa 2006/42/WE, Załącznik II, część A)
1. Spółka
2. Oświadcza na własną odpowiedzialność, że maszyna: **Robot do koszenia trawy**
a) Typ / Modelo Base
c) Numer seryjny
d) Silnik: akumulator
3. Spełnia podstawowe wymogi następujących Dyrektyw:
4. Odniesienie do Norm zharmonizowanych i/lub norm technicznych
g) Zmierzony poziom mocy akustycznej
h) Gwarantowany poziom mocy akustycznej
i) Szerokość cięcia
n) Osoba upoważniona do zredagowania Dokumentacji technicznej:
o) Miejscowość i data

PT (Tradução do manual original)
Declaração CE de Conformidade
(Diretiva de Máquinas 2006/42/CE, Anexo II, parte A)
1. A Empresa
2. Declara sob a própria responsabilidade que a máquina: **Robot corta-relva**
a) Tipo / Modelo Base
c) Matrícula
d) Motor: Bateria
3. É conforme às especificações das diretivas:
4. Referência às Normas harmonizadas e/ou normas técnicas
g) Nível medido de potência sonora
h) Nível garantido de potência sonora
i) Amplitude de corte
n) Pessoa autorizada a elaborar o Caderno Técnico
o) Local e Data

RO (Traducerea manualului fabricantului)
CE -Declaratie de Conformitate
(Directiva Mașini 2006/42/CE, Anexa II, partea A)
1. Societatea
2. Declară pe propria răspundere că mașina: **Robot mașină de tuns iarba**
a) Tip / Model de bază
c) Număr de serie
d) Motor: baterie
3. Este în conformitate cu specificațiile directivelor:
4. Referință la Standardele armonizate și/ sau standarde tehnice
g) Nivel de putere sonoră măsurat
h) Nivel de putere sonoră garantat
i) Lățimea de tăiere
n) Persoană autorizată să întocmească Dosarul Tehnic
o) Locul și Data

RU (Перевод оригинальных инструкций)
Декларация соответствия нормам ЕС
(Директива о машинном оборудовании 2006/42/EC, Приложение II, часть A)
1. Предприятие
2. Заявляет под собственную ответственность, что машина:
Робот-газонокосилка
a) Тип / Базовая модель
c) Паспорт
d) Двигатель: батарея сгорания
3. Соответствует требованиям следующих директив:
4. Ссылки на гармонизированные нормы и/или технические стандарты
g) Измеренный уровень звуковой мощности
h) Гарантированный уровень звуковой мощности
i) Амплитуда кошения
n) Лицо, уполномоченное на подготовку технической документации:
o) Место и дата

SK (Preklad pôvodného návodu na použitie)
ES vyhlásenie o zhode
(Smernica o Strojných zariadeniach 2006/42/ES, Príloha II, časť A)
1. Spoločnosť
2. Vyhlasuje na vlastnú zodpovednosť, že stroj: **Robotická kosačka na trávu**
a) Typ / Základný model
c) Výrobné číslo
d) Motor: akumulátor
3. Je v zhode s nariadeniami smerníc:
4. Odkaz na harmonizované predpisy a/alebo technické normy
g) Nameraná úroveň akustického výkonu
h) Zaručená úroveň akustického výkonu
i) Šírka rezu
n) Osoba autorizovaná na vytvorenie Technického spisu:
o) Miesto a Dátum

SL (Prevod izvirnih navodil)
ES izjava o skladnosti
(Direktiva 2006/42/ES, priloga II, del A)
1. Družba
2. Pod lastno odgovornostjo izjavlja, da je stroj: **Robotska kosilnica**
a) Tip / osnovni model
c) Serijska številka
d) Motor: baterija
3. Skladen je z določili direktiv:
4. Sklicevanje na usklajene predpise in/ali tehnične standarde
g) Izmerjen nivo zvočne moči
h) Zagotovljen nivo zvočne moči
i) Obseg košnje
n) Oseba, pooblaščena za sestavo tehnične knjižice:
o) Kraj in datum

SR (Prevod originalnih uputstva)
EC deklaracija o usaglašenosti
(Direktiva o mašinama 2006/42/EC, Prilog II, deo A)
1. Preduzeće
2. Daje izjavu pod vlastitom odgovornošću da je mašina: **Robot kosačica**
a) Tip / Osnovni model
c) Serijski broj
d) Motor: akumulator
3. U skladu s osnovnim zahtevima direktiva:
4. Pozivanje na usklađene norme i/ili tehničke norme
g) Izmereni nivo zvučne snage
h) Garantovani nivo zvučne snage
i) Širina košenja
n) Osoba ovlašćena za sastavljanje tehničke brošure
o) Mesto i datum

SV (Översättning av bruksanvisning i original)
EG-försäkran om överensstämmelse
(Maskindirektiv 2006/42/EG, bilaga II, de la)
1. Företaget
2. Försäkrar på eget ansvar att maskinen:
Gräsklipparrobot
a) Typ / Basmodell
c) Serienummer
d) Motor: batteri
3. Överensstämmer med föreskrifterna i direktiven:
4. Referens till harmoniserade standarder och/eller tekniska standarder
g) Uppmätt ljudeffektnivå
h) Garanterad ljudeffektnivå
i) Skärbredd
n) Auktoriserad person för upprättandet av den tekniska dokumentationen:
o) Ort och datum

TR (Orijinal Talimatların Tercümesi)
AT Uygunluk Beyanı
(2006/42/CE Makine Direktifi, Ek II, bölüm A)
1. Şirket
2. Şahsi sorumluluğu altında aşağıdaki makinenin: **Robot çim biçme makinesi**
a) Tip / Standart model
c) Sicil numarası
d) Motor: batarya
3. Aşağıdaki direktiflerin özelliklerine uygun olduğunu beyan etmektedir:
4. Harmonize standartlara atıf ve/veya teknik standartlara
g) Ölçülen ses güç seviyesi
h) Garanti edilen ses güç seviyesi
i) Kesim genişliği
n) Teknik Dosyayı oluşturmaya yetkili kişi:
o) Yer ve Tarih

SAMPLE

© by ST. S.p.A.

IT • Il contenuto e le immagini del presente manuale d'uso sono stati realizzati per conto di ST. S.p.A. e sono tutelati da diritto d'autore – E' vietata ogni riproduzione o alterazione anche parziale non autorizzata del documento.
BG • Съдържанието и изображенията в настоящото ръководство са извършени за ST. S.p.A. и са защитени с авторски права – Забранява се всяко неоторизирано възпроизвеждане или промяна, дори и отчасти на документа.
BS • Sadržaj i slike iz ovog korisničkog priručnika napravljeni su isključivo za ST. S.p.A. i zaštićeni su autorskim pravima – zabranjena je svaka neovlaštena reprodukcija ili izmjena dokumenta, djelomično ili u potpunosti.
CS • Obsah a obrázky v tomto návodu k použití byly zpracovány jménem společnosti ST. S.p.A. a jsou chráněny autorským právem – Reprodukce či nepovolené pozměňování tohoto dokumentu, a to i částečné, je zakázáno.
DA • Indhold og illustrationer i denne vejledning er blevet skabt på vegne af ST. S.p.A. og er beskyttet af ophavsret – Enhver gengivelse eller ændring, også delvis, af dokumentet uden autorisation hertil er forbudt.
DE • Inhalt und Bilder dieser Bedienungsanleitung wurden im Namen von ST. S.p.A. erstellt und sind urheberrechtlich geschützt – Jede nicht genehmigte Vervielfältigung oder Veränderung, auch auszugsweise, dieses Dokuments ist verboten.
EL • Το περιεχόμενο και οι εικόνες στο παρόν εγχειρίδιο χρήσης δημιουργήθηκαν για λογαριασμό της εταιρείας ST. S.p.A. και προστατεύονται από πνευματικά δικαιώματα – Απαγορεύεται οποιαδήποτε αναπαραγωγή ή τροποποίηση, έστω και μερική, του εγγράφου χωρίς έγκριση.
EN • The content and images in this User Manual were produced expressly for ST. S.p.A. and are protected by copyright – any unauthorised reproduction or modification to the document, either partially or in full, is prohibited.
ES • El contenido y las imágenes del presente manual de uso han sido creados por ST. S.p.A. y están protegidos por los derechos de autor – Se prohíbe toda reproducción o modificación, incluso parcial, no autorizada del documento.
ET • Käesoleva kasutusjuhendi sisu ja kujutised on toodetud konkreetselt ettevõttele ST. S.p.A. ja neile rakendub autorikaitseseadus – dokumendi igasugune osaline või täielik ilma loata reprodutseerimine või muutmine on keelatud.
FI • Tämän käyttöoppaan sisältö ja kuvat on valmistettu ST. S.p.A. -yhtiön toimesta ja niitä suojaa tekijänoikeuslaki. – Asiakirjan kaikenlainen kopioiminen tai muuttaminen, osittainkin, on kielletty ilman erityistä lupaa.
FR • Le contenu et les images du présent manuel d'utilisation ont été réalisés pour le compte de ST. S.p.A. et sont protégés par un droit d'auteur - Toute reproduction ou modification non autorisée, même partielle, du document, est interdite.
HR • Sadržaj i slike u ovom priručniku za uporabu izrađeni su za tvrtku ST. S.p.A. te su obuhvaćeni autorskim pravima – Zabranjuje se neovlašteno umnožavanje ili prilagodba, djelomična ili u cijelosti, ovog dokumenta.
HU • Ennek a használati útmutatónak a tartalma és a benne szereplő képek kizárólag a ST. S.p.A. számára készültek és szerzői joggal védettek – tilos a dokumentum bármely részének vagy egészének engedély nélküli sokszorosítása és módosítása.
LT • Šio naudotojo vadovo turinys ir paveikslėliai skirti tik „ST. S.p.A." ir yra saugomi autorių teisėmis – dokumentą atgaminti ar modifikuoti, visiškai arba iš dalies, yra draudžiama.
LV • Šīs lietotāja rokasgrāmatas saturs un attēli ir veidoti tikai ST. S.p.A. un ir aizsargāti ar autortiesībām. Jebkāda dokumenta vai tā daļas prettiesiska kopēšana vai pārveide ir stingri aizliegta.
MK • Содржината и сликите во Упатството за корисникот се подготвени исклучиво за ST. S.p.A. и се заштитени со авторски права – забрането е секое делумно или целосно неовластено репродуцирање или измена на документот.
NL • De inhoud en de afbeeldingen van deze gebruikshandleiding werden gerealiseerd voor rekening van ST. S.p.A. en zijn beschermd door het auteursrecht – Elke niet-geautoriseerde reproductie of wijziging, ook gedeeltelijke, van het document is verboden.
NO • Innholdet og bildene i denne brukerveiledningen er utført på oppdrag fra ST. S.p.A. og er beskyttet ved opphavsrett - Enhver gjengivelse eller endring, selv kun delvis, er forbudt.
PL • Treść oraz ilustracje zawarte w niniejszej instrukcji obsługi powstały na zlecenie spółki ST. S.p.A. i są chronione prawami autorskimi – Zabrania się wszelkiego kopiowania bądź modyfikowania, także częściowego, niniejszego dokumentu bez uzyskania stosownej zgody.
PT • As imagens e os conteúdos contidos no presente Manual do Utilizador foram expressamente criados para uso exclusivo da ST. S.p.A., encontrando-se protegidos por direitos de autor. Qualquer tipo de reprodução ou alteração, parcial ou integral, não autorizadas deste Manual estão expressamente proibidas.
RO • Conținutul și imaginile din manualul de utilizare de față au fost realizate în numele ST. S.p.A. și sunt protejate de drepturi de autor – Este interzisă orice reproducere sau modificare chiar și parțială neautorizată a documentului.
RU • Тесты и изображения, содержащиеся в настоящем руководстве, были созданы в интересах ST. S.p.A. и защищены авторскими правами – Любое несанкционированное воспроизведение или изменение документа запрещено.
SK • Obsah a obrázky v tomto návode na používanie boli spracované menom spoločnosti ST. S.p.A. a sú chránené autorským právom – Reprodukcie či nepovolené pozmeňovanie tohto dokumentu, a to aj čiastočné, je zakázané.
SL • Vsebine in slike v tem uporabniškem priročniku so izdelane za podjetje ST. S.p.A. in so zaščitene z avtorskimi pravicami – vsakršno nepooblaščeno razmnoževanje ali spreminjanje dokumenta, v celoti ali delno, je prepovedano.
SR • Sadržaj i slike ovog priručnika za upotrebu su napravljeni u ime ST. S.p.A. i zaštićeni su autorskim pravima – Zabranjena je svaka potpuna ili delimična reprodukcija ili izmena dokumenta bez odobrenja.
SV • Innehållet och bilderna i denna användarhandbok har framställts för ST. S.p.A. och skyddas av upphovsrätt – all form av reproduktion eller ändring, även partiell, som inte auktoriserats är förbjuden.
TR • Bu Kullanıcı Kılavuzundaki içerik ve resimler açıkça ST. S.p.A. için üretilmiştir ve telif hakkı ile korunmaktadır – dokümanın izinsiz olarak tamamen ya da kısmen herhangi bir şekilde çoğaltılması ya da değiştirilmesi yasaktır.

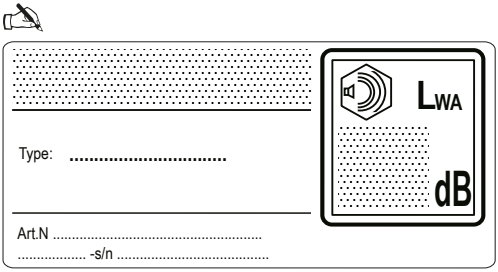

ST. S.p.A.
Via del Lavoro, 6
31033 Castelfranco Veneto (TV)
ITALY

STIGA LTD (UK Importer)
6 Stansted Courtyard, Parsonage Road,
Takeley, Bishop's Stortford, Essex, England,
CM22 6PU, United Kingdom